Stand 1703

Plissee / Wabenplissee
VS 5 SD / VS 6 SD
VS 7 / VS 8
VS 9 D / VS 10 D

Wichtig! Bitte mit der Pflegeanleitung aufbewahren!

Bitte nur beiliegende Schraube verwenden!

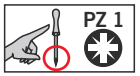

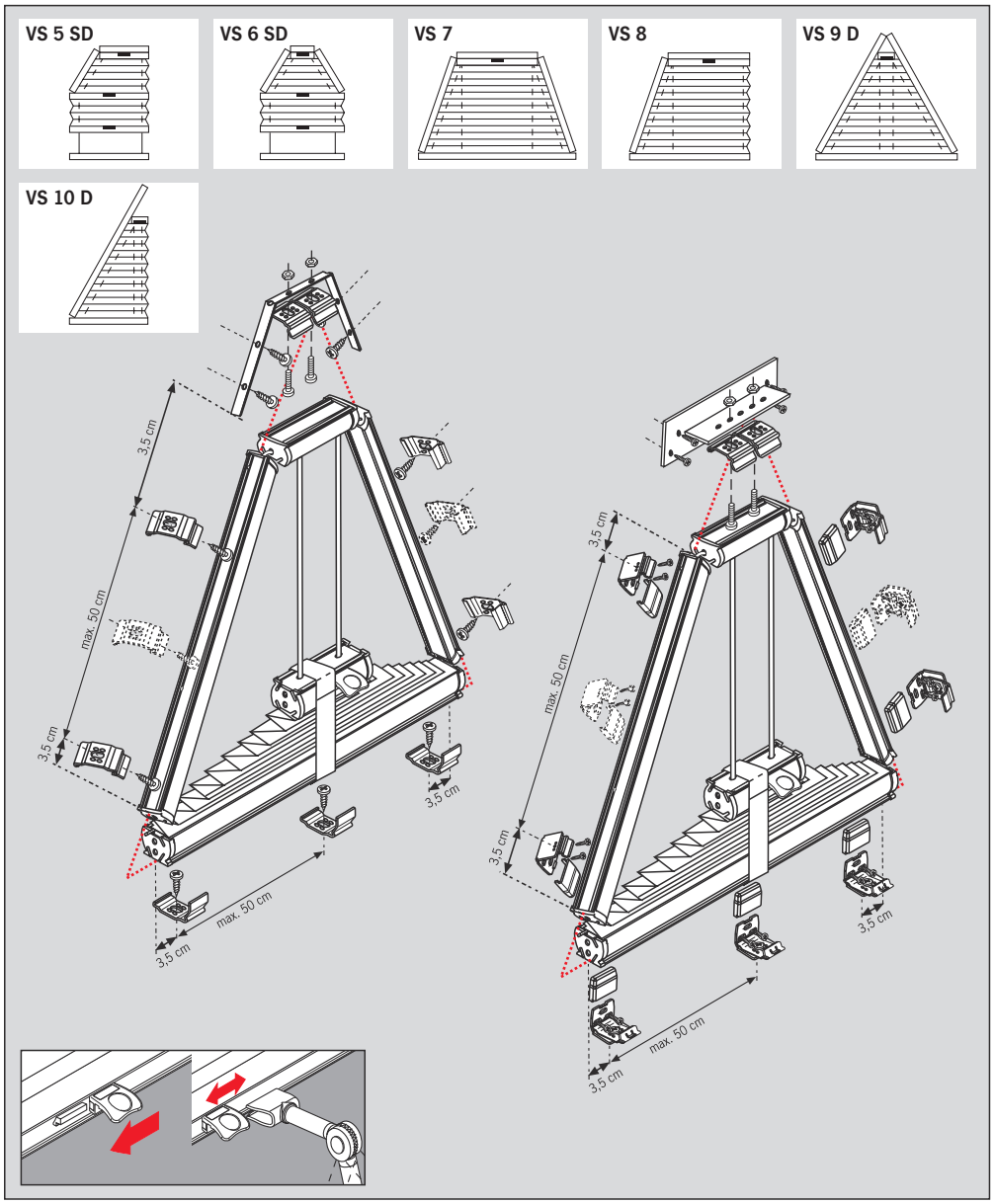

Technische Weiterentwicklungen, Änderungen und Irrtümer vorbehalten!

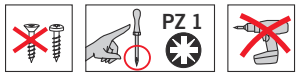

Montage in der Glasleiste

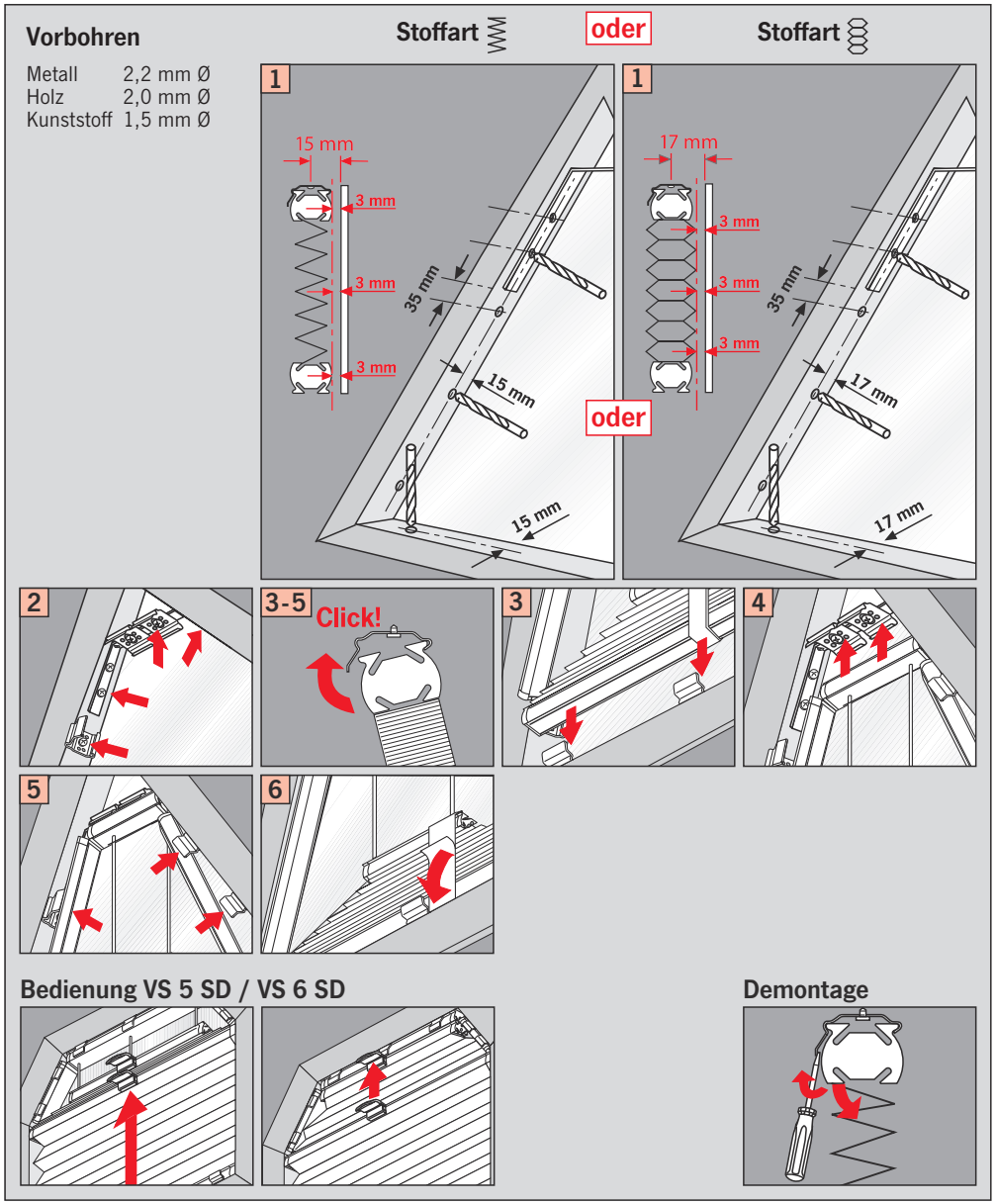
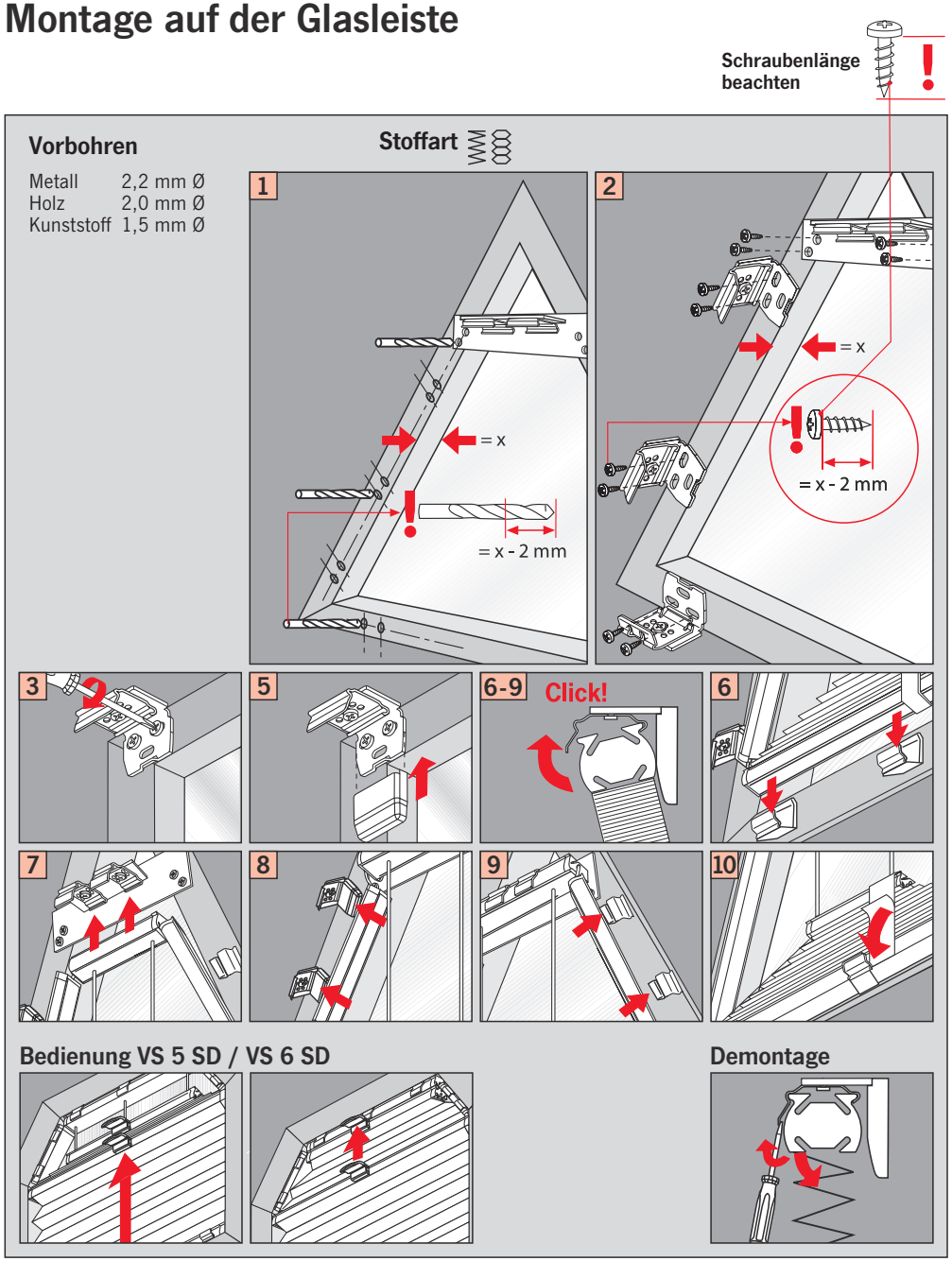
Montage auf der Glasleiste