Stand 1509

Plissee / Wabenplissee
DF comfort 20

Wichtig! Bitte mit der Pflegeanleitung aufbewahren!

Bitte nur beiliegende Schraube verwenden!

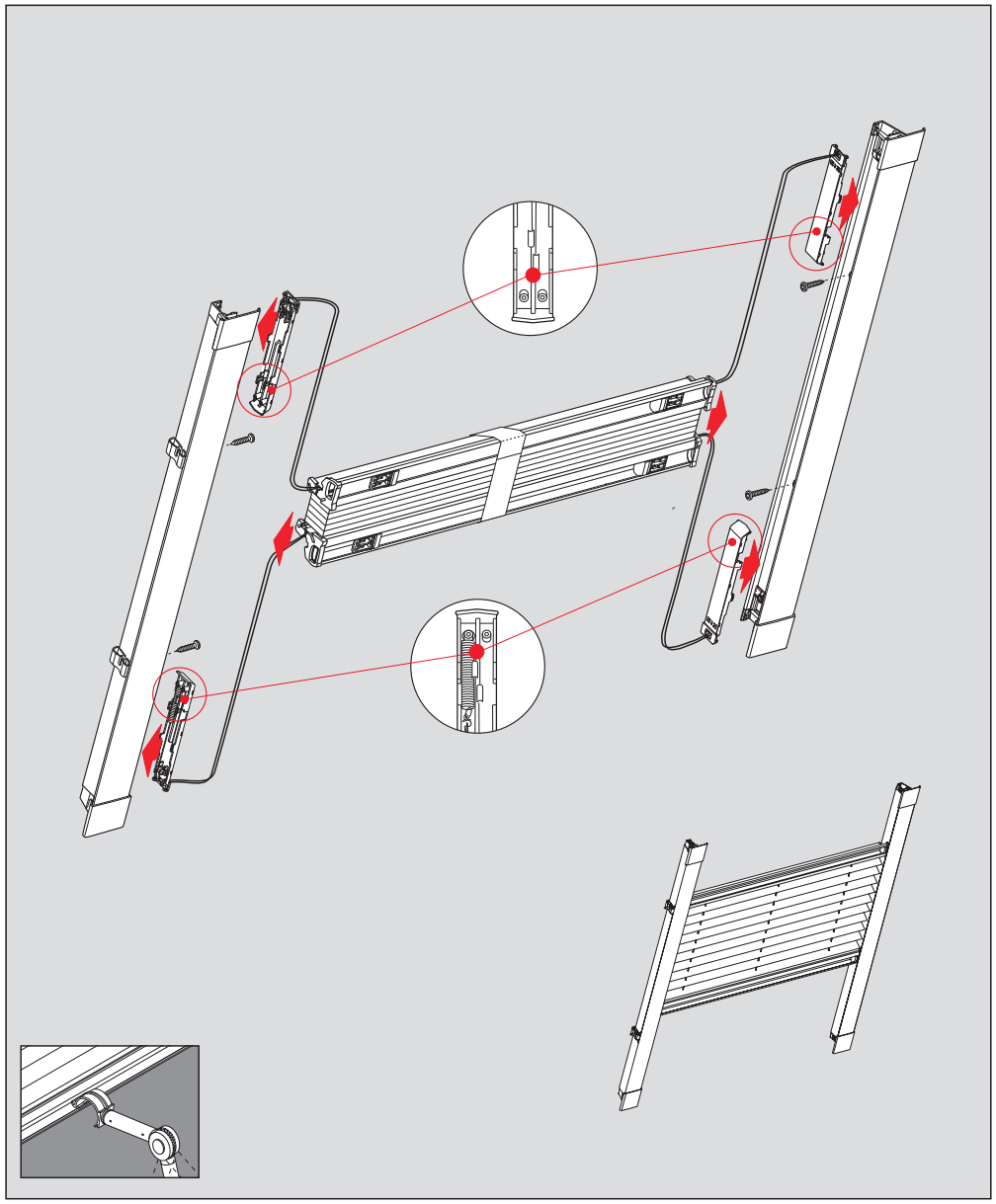

067010352

Technische Weiterentwicklungen, Änderungen und Irrtümer vorbehalten!

Montage in der Glasleiste

Vorbereitung

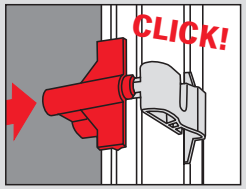

Vorbohren

Holz 2,0 mm Ø
Kunststoff 1,5 mm Ø

max. 3,0 mm

Schrauben nicht überdrehen!

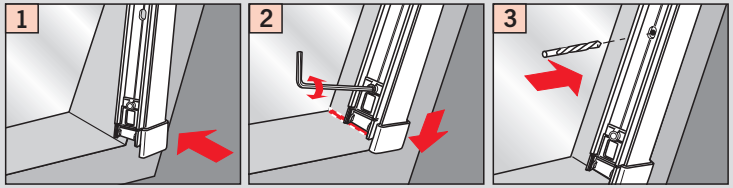

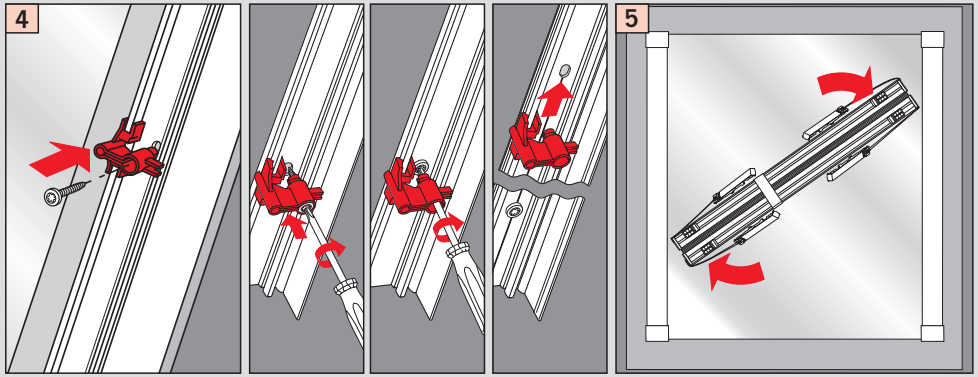

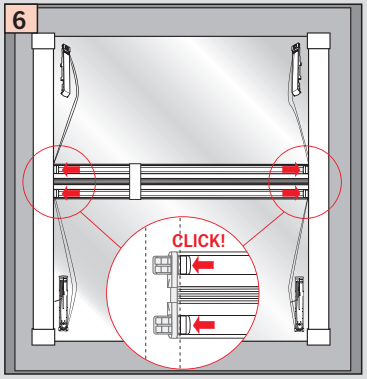

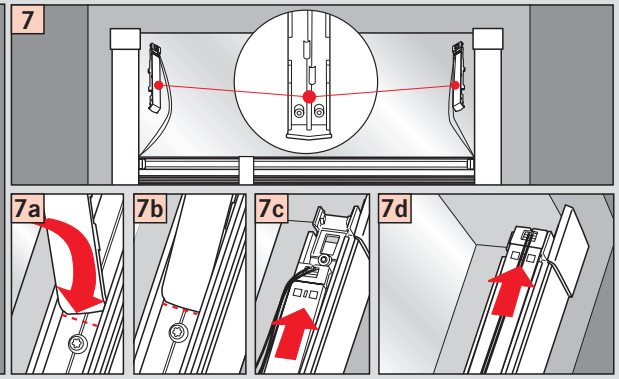

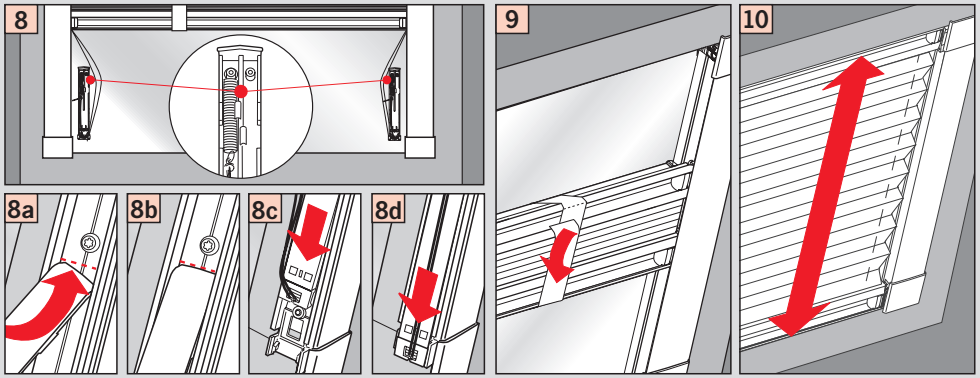
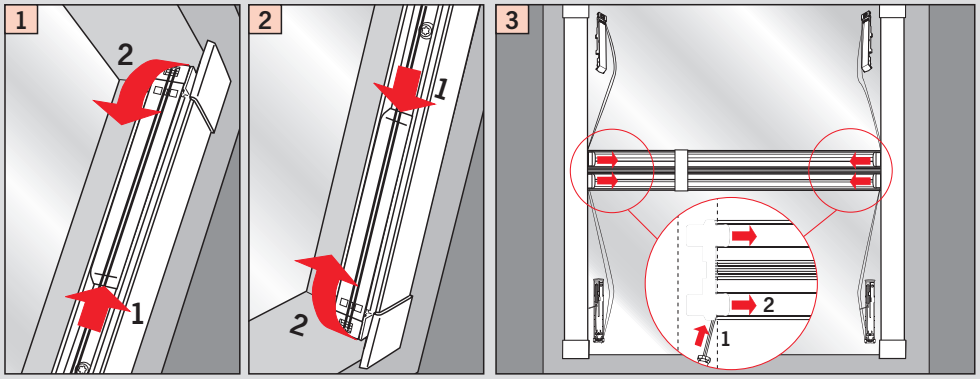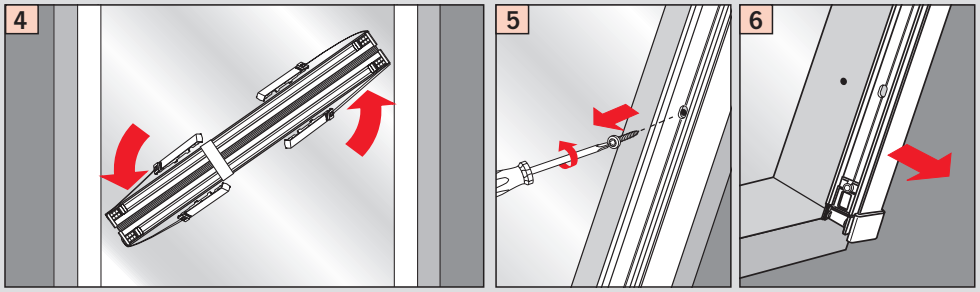
Demontage