Sicht- & Allwetterschutz

Technische Informationen

Innenrollo Maxi

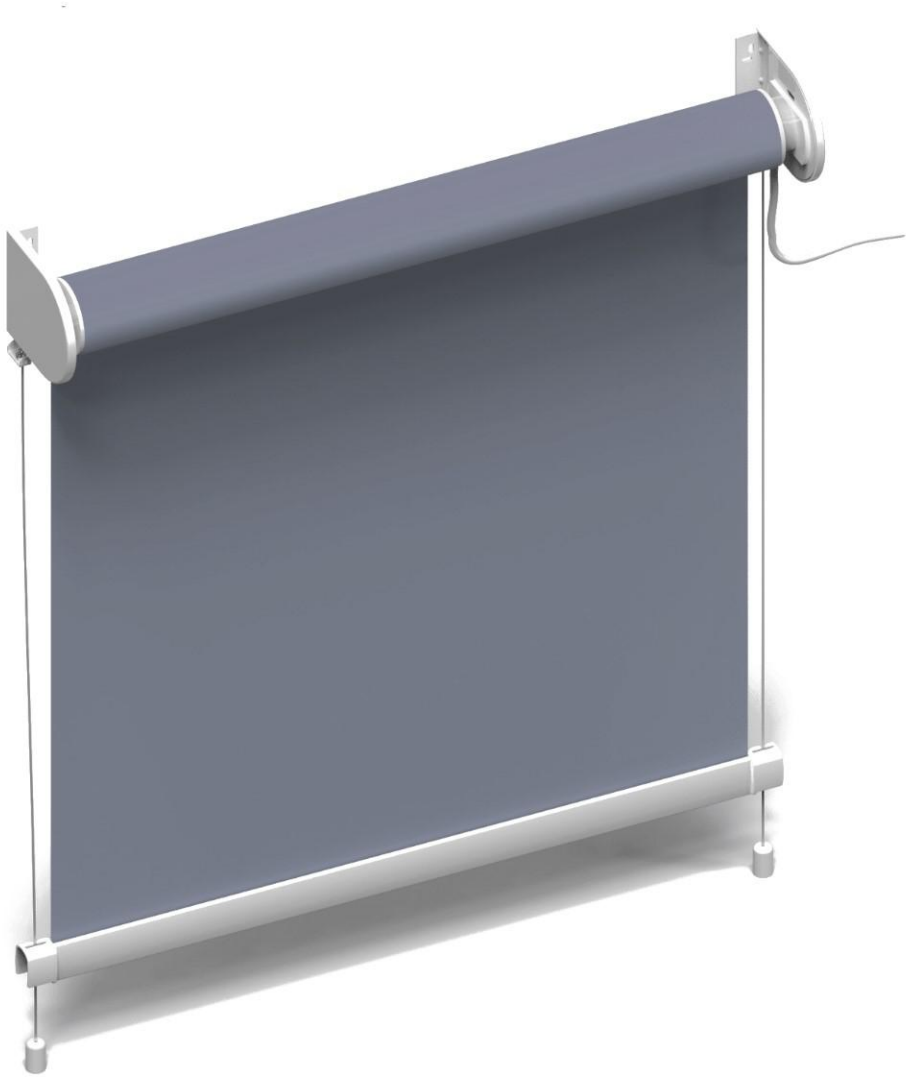

max. Breite	max. Höhe	max. Fläche
4000 mm	5000 mm	20 m²

Bedienung manuell

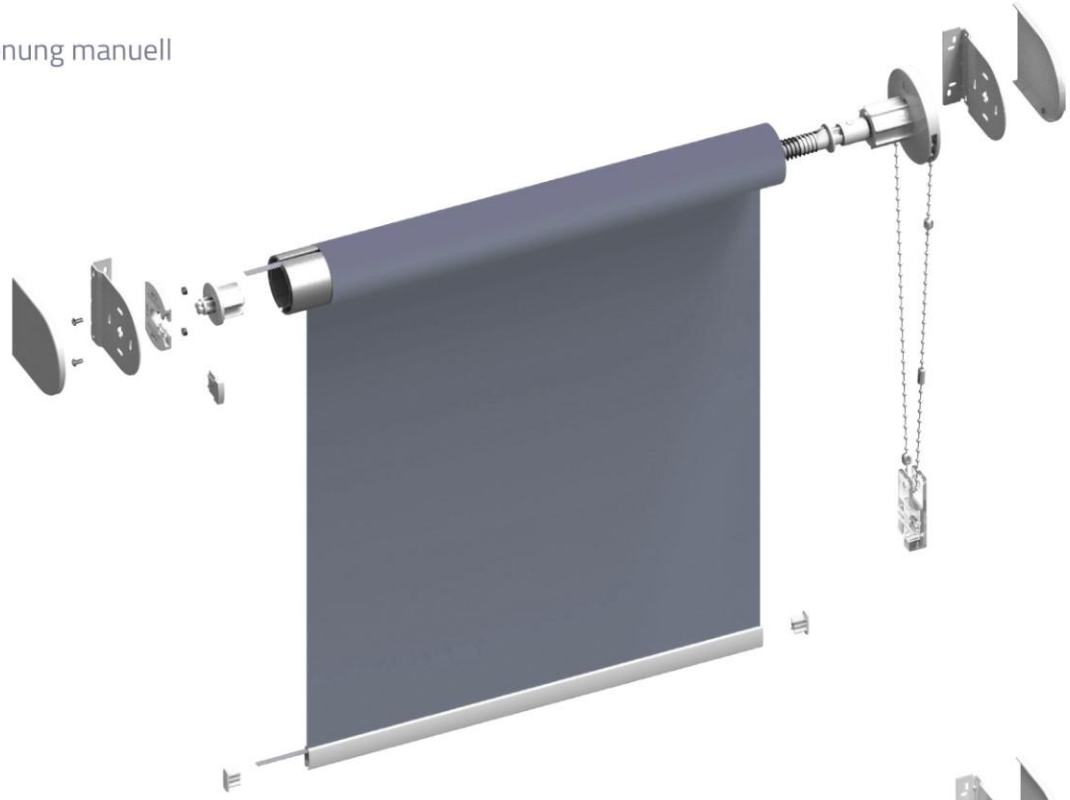

Elektroantrieb

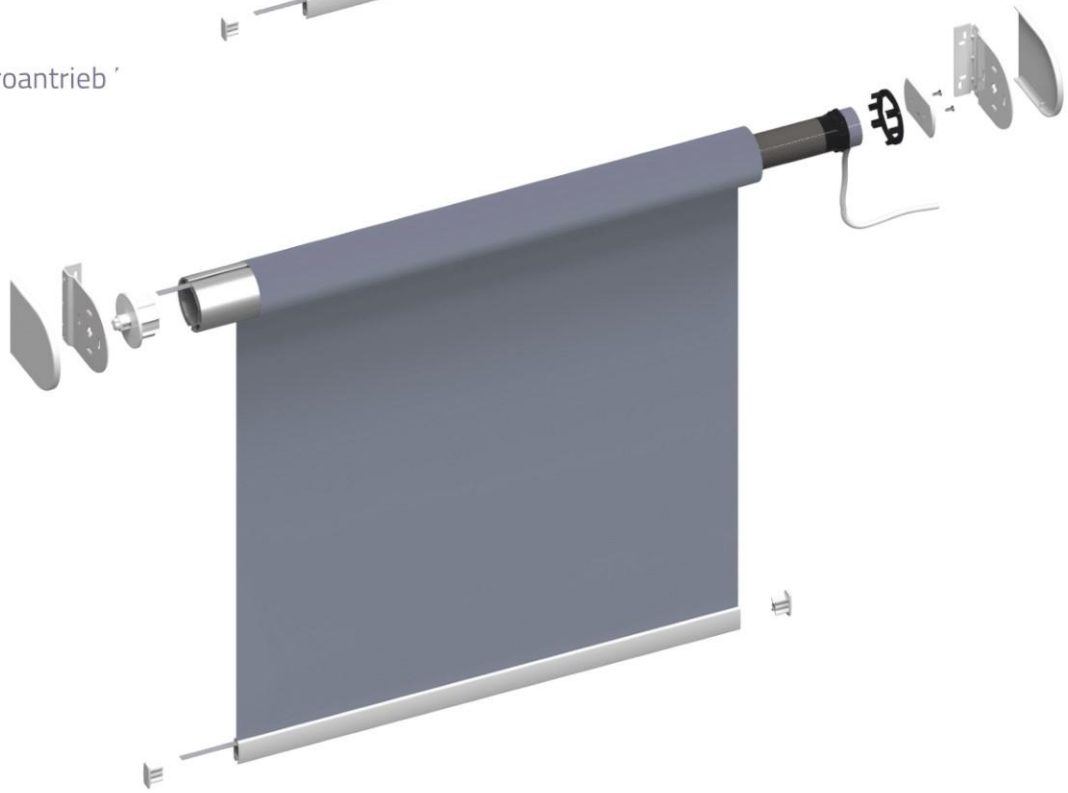

Copyright by Sicht- und Allwetterschutz BS GmbH, Stand 09.2018. Alle Angaben in mm. Keine Haftung für Druckfehler. Technische Änderungen vorbehalten. Farben können drucktechnisch abweichen. Unsere Kettenzugrollos sind Maßanfertigungen und können weder zurückgenommen noch umgetauscht werden.

Sicht- & Allwetterschutz

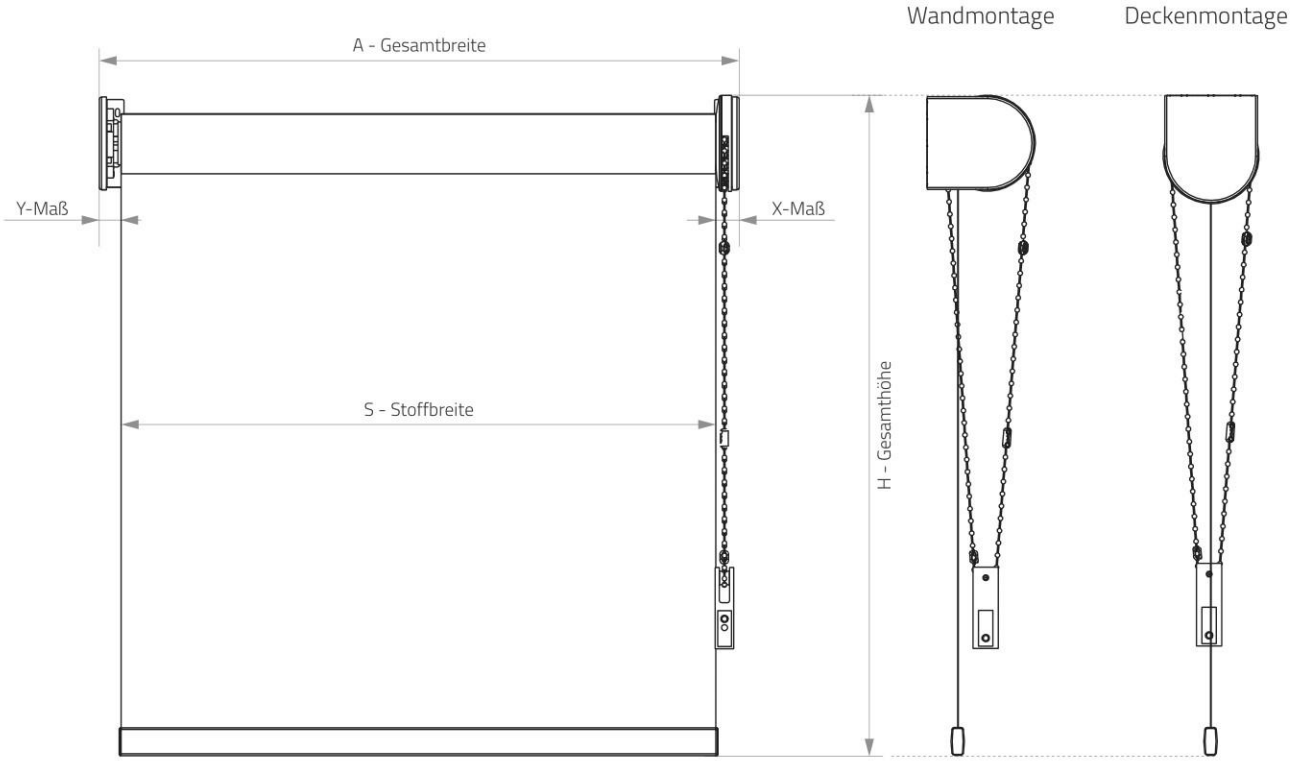

Der Besteller sollte nur eine Breite A oder S nennen, je nach der Abmessung.

Differenz zwischen Gesamtbreite und Stoffbreite

	Bedienung manuell	Elektroantrieb
INSGESAMT	42 mm	48 mm
von der Kettenzuggetriebe/Antrieb-Seite **X-Maß**	22 mm	30 mm
von der Wellenzapfen-Seite **Y-Maß**	20 mm	18 mm

Copyright by Sicht- und Allwetterschutz BS GmbH, Stand 09.2018. Alle Angaben in mm. Keine Haftung für Druckfehler. Technische Änderungen vorbehalten. Farben können drucktechnisch abweichen. Unsere Kettenzugrollos sind Maßanfertigungen und können weder zurückgenommen noch umgetauscht werden.

Sicht- & Allwetterschutz

Befestigungsmaterial

Metallträger

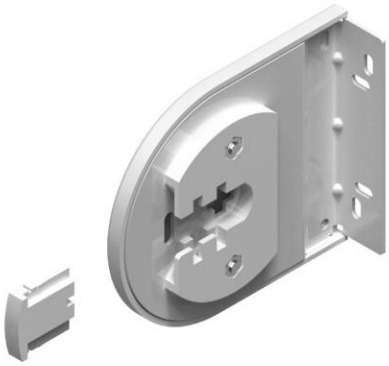

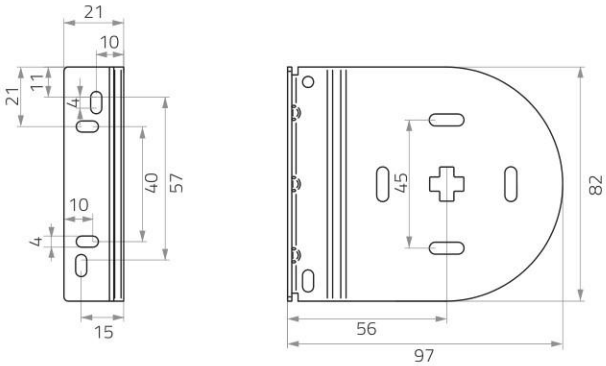

Das Sicherheitselement sichert die im Metallträger gesteckte Rollowelle ab. Diese Option ist nur bei der manuellen Bedienung möglich.

lieferbare Farbe: weiß

Kassette

Kassette geschlossen	Kassettenquerschnitt	Kassettenquerschnitt mit Seitenabdeckkappe

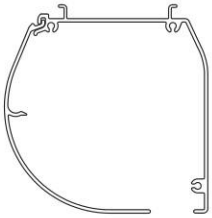

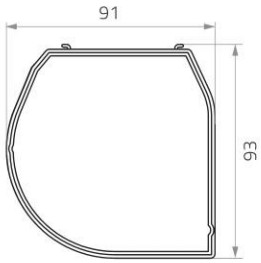

lieferbare Farben: weiß, grau, anthrazit, schwarz, beliebige RAL-Farbe

Copyright by Sicht- und Allwetterschutz BS GmbH, Stand 09.2018. Alle Angaben in mm. Keine Haftung für Druckfehler. Technische Änderungen vorbehalten. Farben können drucktechnisch abweichen. Unsere Kettenzugrollos sind Maßanfertigungen und können weder zurückgenommen noch umgetauscht werden.

Sicht- & Allwetterschutz

Befestigungsmaterial

Klammer (Deckenträger - Deckenmontage)

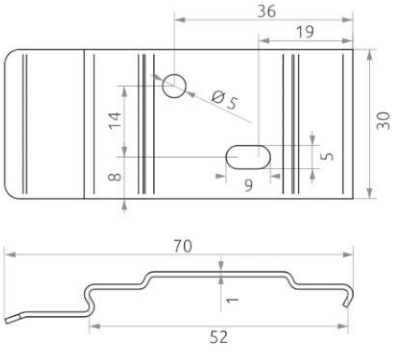

lieferbare Farben: weiß, grau, anthrazit, schwarz, beliebige RAL-Farbe

Kassette geschlossen

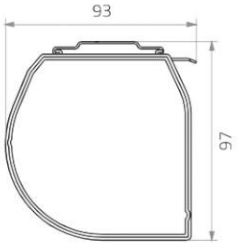

Winkelträger mit Klammer - Kassette geschlossen (Wandmontage)

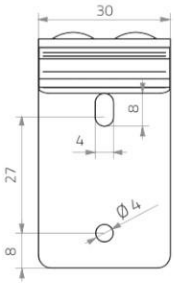

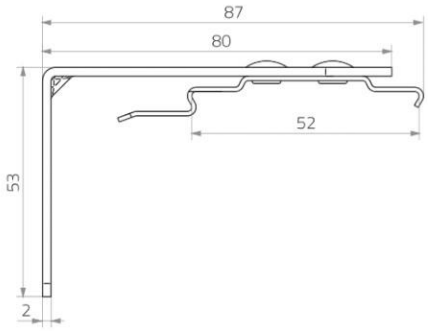

lieferbare Farben: weiß, grau, schwarz, beliebige RAL-Farbe

Kassette geschlossen

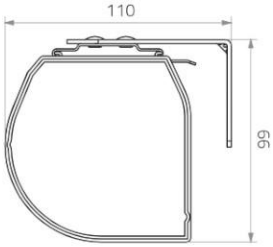

Copyright by Sicht- und Allwetterschutz BS GmbH, Stand 09.2018. Alle Angaben in mm. Keine Haftung für Druckfehler. Technische Änderungen vorbehalten. Farben können drucktechnisch abweichen. Unsere Kettenzugrollos sind Maßanfertigungen und können weder zurückgenommen noch umgetauscht werden.

Sicht- & Allwetterschutz

Bedienung

Kettenzuggetriebe – Schema

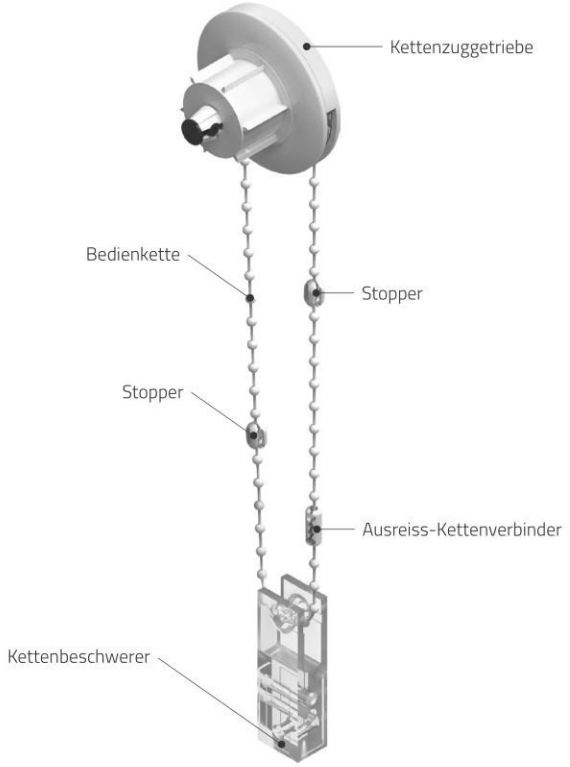

Kettenarten

PVC-Kette

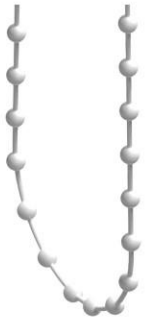

Kugeldurchmesser: 4,5 mm

Sollte die Kunststoffkette verwendet werden, entspricht das Sicherheitselement der Norm PN-EN 13120:2014+A1 - Ausreiss-Kettenverbinder.

Metallkette (optional)

Kugeldurchmesser: 4,5 mm

Sollte die Metallkette verwendet werden, entspricht das Sicherheitselement der Norm PN-EN 13120:2014+A1 - Sicherheitselement

Sicherheitsgriff

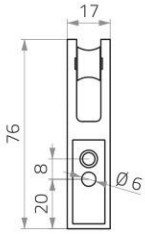

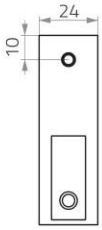

Kettenbeschwerer / Sicherheitsgriff

Sollte der Ausreiss-Kettenverbinder verwendet werden, gilt dieses Element als Kettenbeschwerer (Verschrauben am Fensterrahmen/an der Wand nicht erforderlich).
Bei der Verwendung der Endloskette und Befestigung des Elements am Fensterrahmen / an der Wand, dient es als Sicherheitsgriff.

Copyright by Sicht- und Allwetterschutz BS GmbH, Stand 09.2018. Alle Angaben in mm. Keine Haftung für Druckfehler. Technische Änderungen vorbehalten. Farben können drucktechnisch abweichen. Unsere Kettenzugrollos sind Maßanfertigungen und können weder zurückgenommen noch umgetauscht werden.

Sicht- & Allwetterschutz

Seitenführung (Spannseil)

Seitenführung-Befestigung bei der Wandmontage

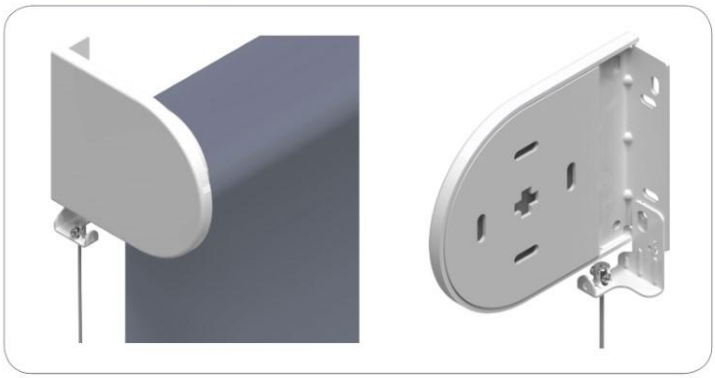

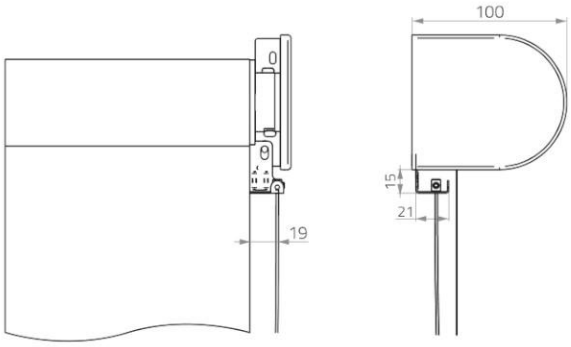

Seitenführung-Befestigung bei der Deckenmontage

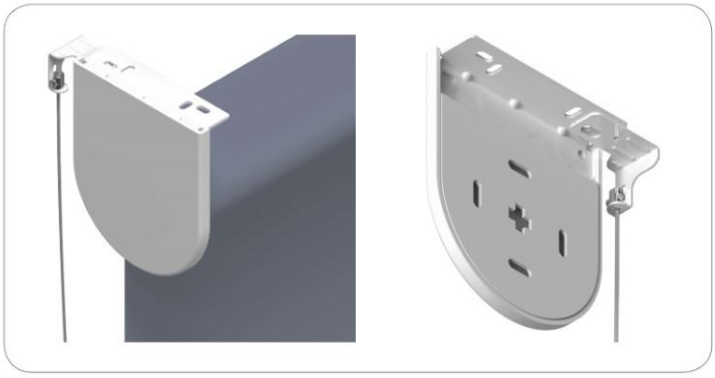

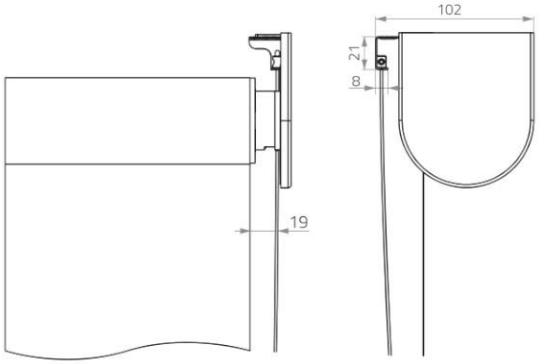

Die Seitenführung (Spannseil) steht ausschließlich für das Rollo mit dem Metallträger zur Verfügung.

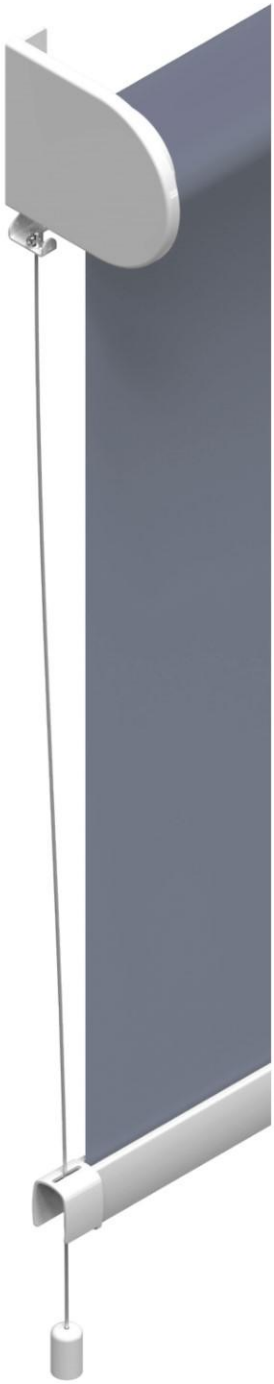

Die Seitenführung-Träger sind nur in weiß erhältlich.

Copyright by Sicht- und Allwetterschutz BS GmbH, Stand 09.2018. Alle Angaben in mm. Keine Haftung für Druckfehler. Technische Änderungen vorbehalten. Farben können drucktechnisch abweichen. Unsere Kettenzugrollos sind Maßanfertigungen und können weder zurückgenommen noch umgetauscht werden.

Sicht- & Allwetterschutz

Seitenführung (Spannseil)

Spannseil in zwei Varianten lieferbar:
- 1 mm - Stahlseil mit PVC-Ummantelung
- 1,2 mm - Edelstahlseil mit PVC-Ummantelung

Die Seitenführung-Träger (Träger A)
- Wand-/Deckenmontage

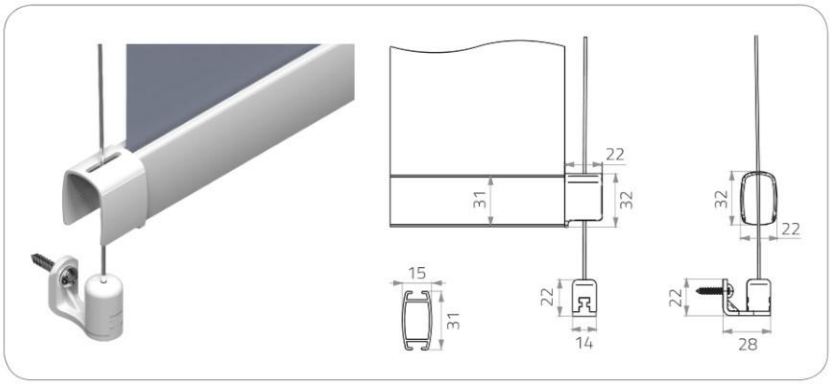

Die Seitenführung-Träger (Träger B)
- Montage Fußboden / Fensterbank

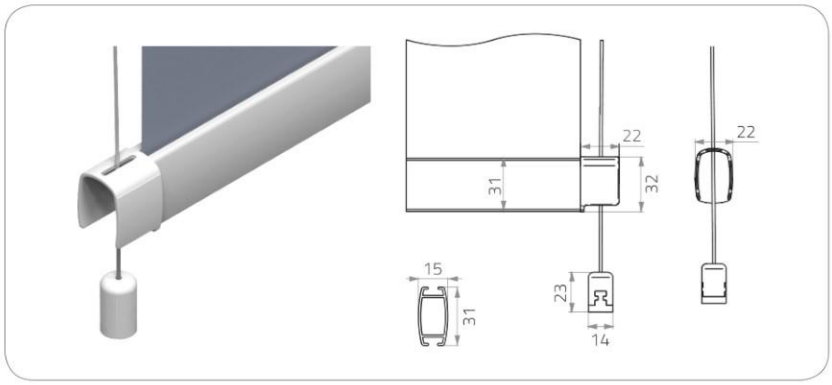

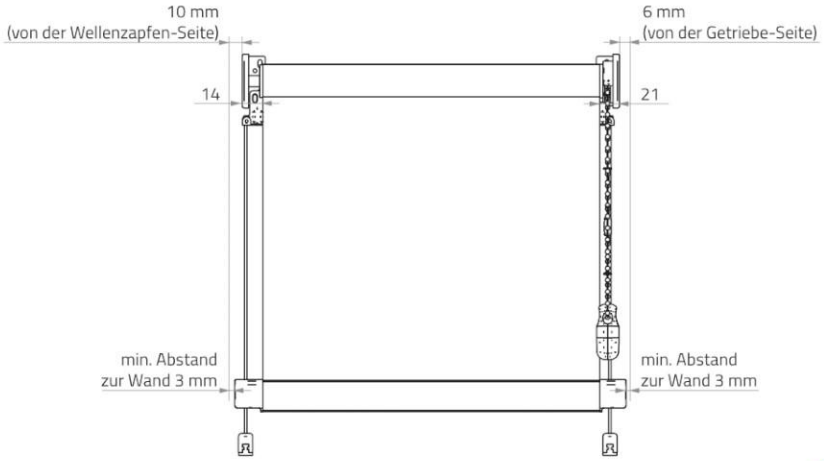

Achtung: Die Unterleiste ist 10 mm breiter als Gesamtmaß.

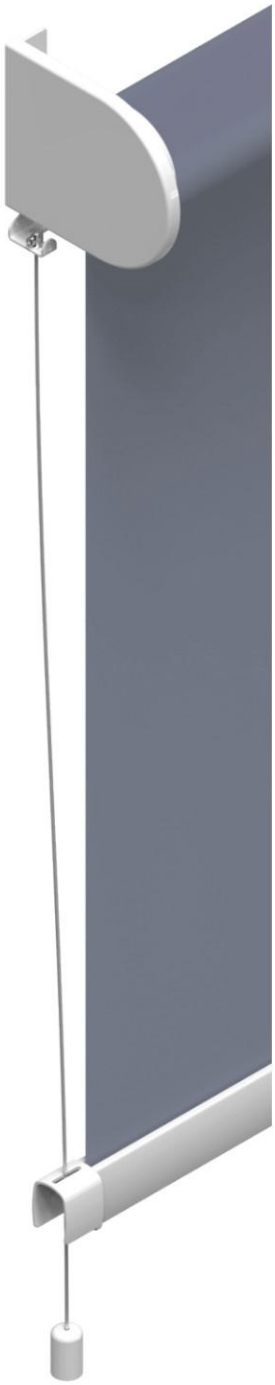

Bei der Seitenführung ändert sich das Maß vom unteren Beschwerer (Unterleiste).

Copyright by Sicht- und Allwetterschutz BS GmbH, Stand 09.2018. Alle Angaben in mm. Keine Haftung für Druckfehler. Technische Änderungen vorbehalten. Farben können drucktechnisch abweichen. Unsere Kettenzugrollos sind Maßanfertigungen und können weder zurückgenommen noch umgetauscht werden.

Sicht- & Allwetterschutz