Sicht- & Allwetterschutz

Montageanleitung

Dachfenster-Rollo mit Schienenführung

Dachfenster-Rollo mit Schienenführung

1. MONTAGE

Abb. 1

Abb. 2

Abb. 2a

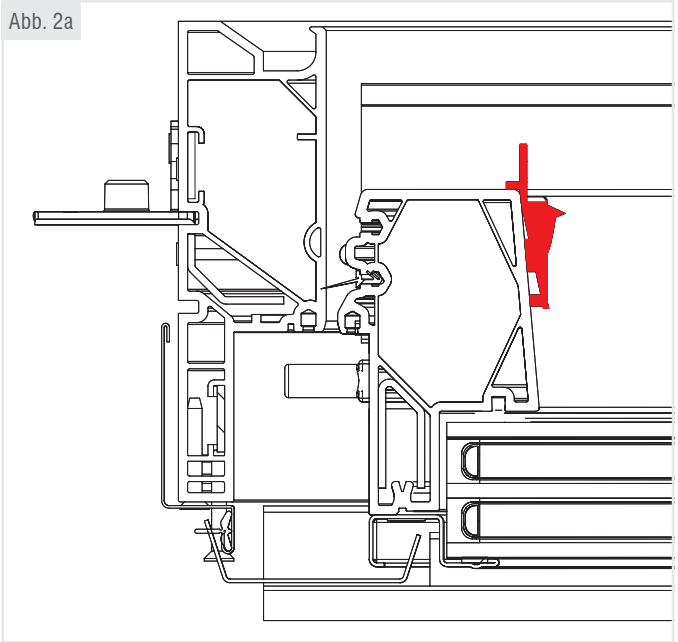

Abb. 3

Copyright by Sicht- und Allwetterschutz BS GmbH, Stand 10.2021.
Keine Haftung für Druckfehler. Technische Änderungen vorbehalten.

Sicht- & Allwetterschutz

Dachfenster-Rollo mit Schienenführung

1. MONTAGE

Abb. 4

Abb. 5

Abb. 5a

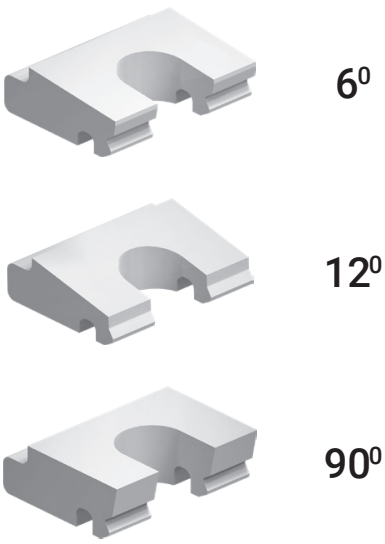

Abb. 6a

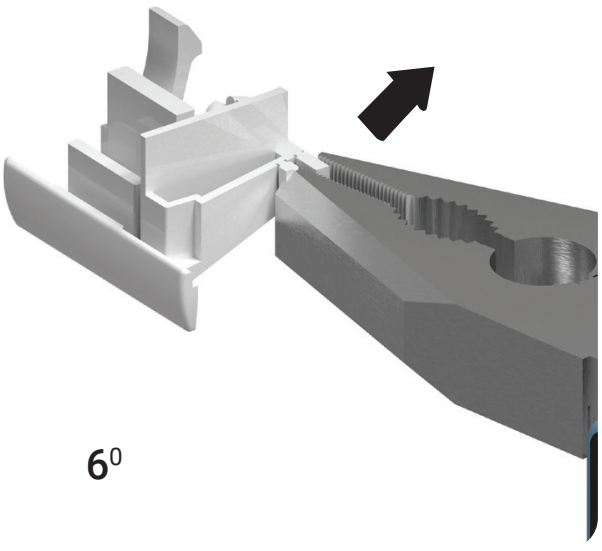

Copyright by Sicht- und Allwetterschutz BS GmbH, Stand 10.2021.
Keine Haftung für Druckfehler. Technische Änderungen vorbehalten.

Sicht- & Allwetterschutz

Dachfenster-Rollo mit Schienenführung

1. MONTAGE

Abb. 6b

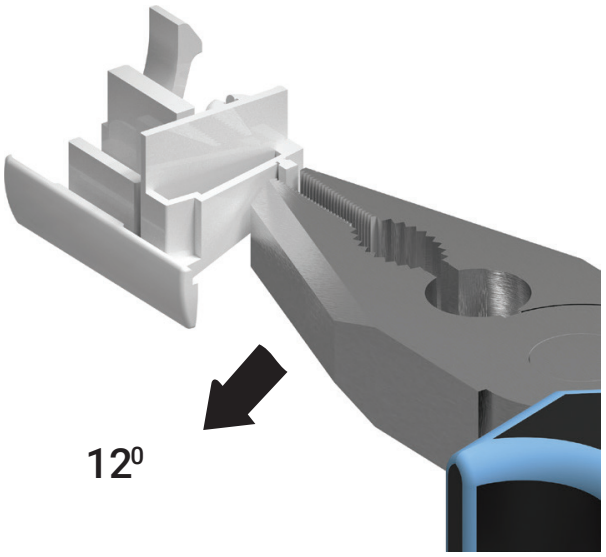

Abb. 6c

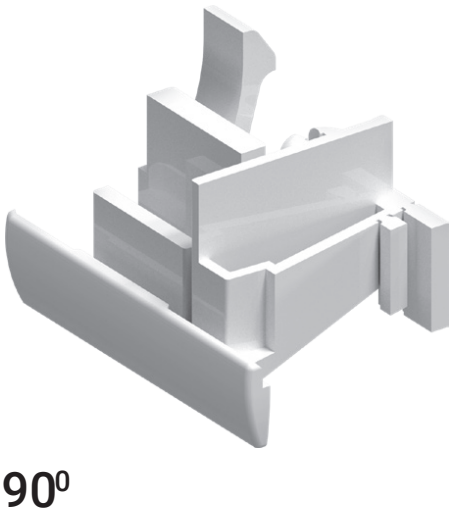

Abb. 7

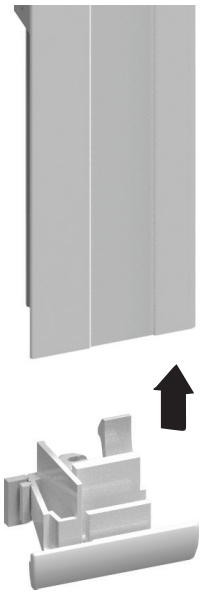

Abb. 8

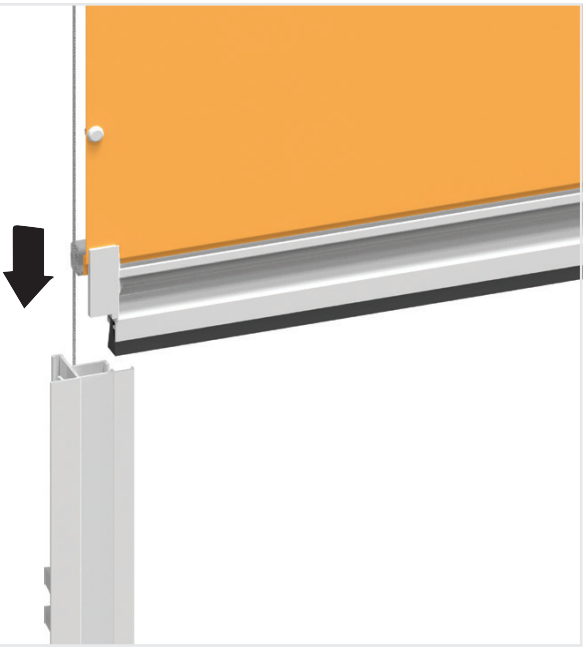

Copyright by Sicht- und Allwetterschutz BS GmbH, Stand 10.2021.
Keine Haftung für Druckfehler. Technische Änderungen vorbehalten.

Sicht- & Allwetterschutz

Dachfenster-Rollo mit Schienenführung

1. MONTAGE

Abb. 8a

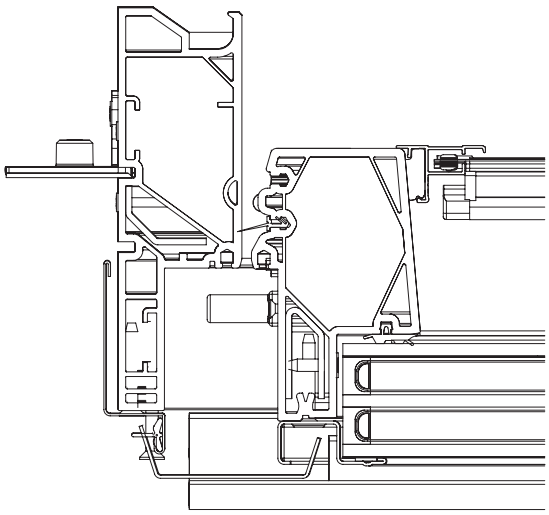

Abb. 9

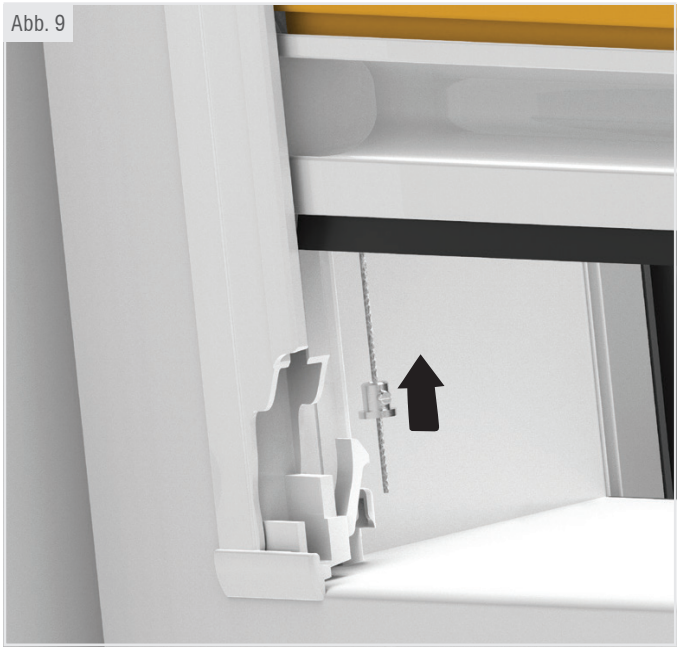

Abb. 10

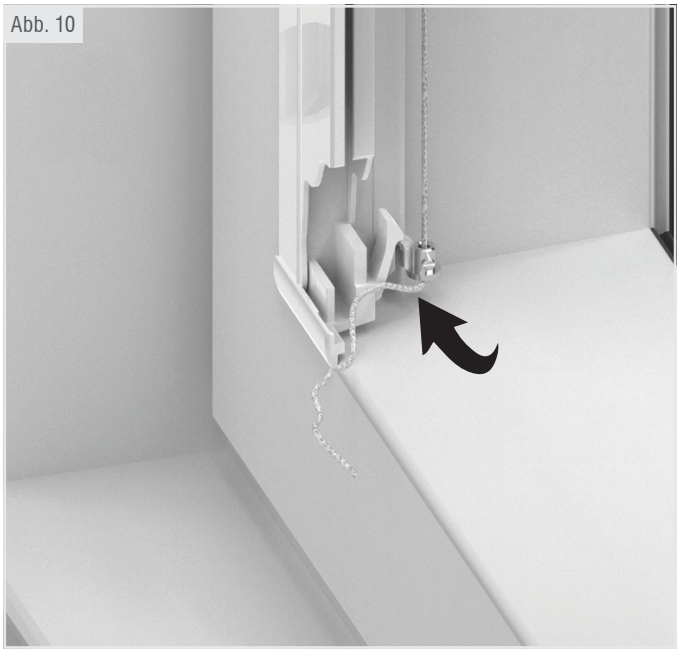

Abb. 11a

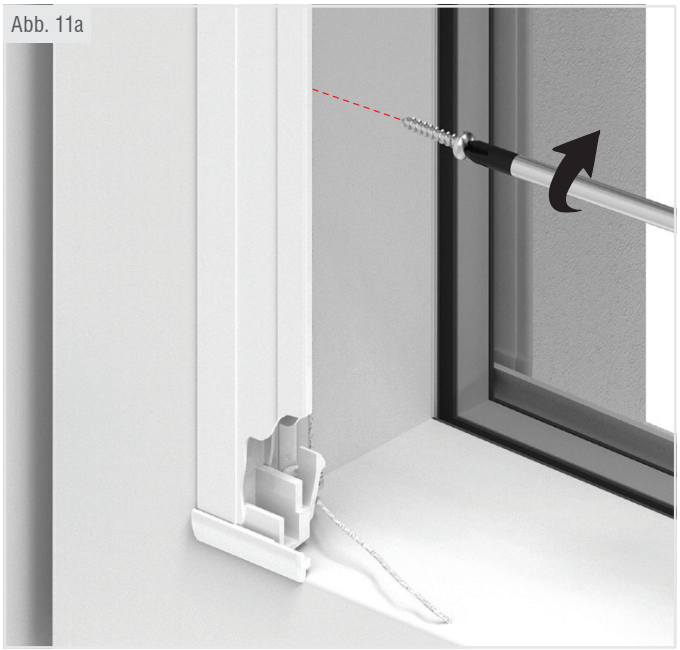

Copyright by Sicht- und Allwetterschutz BS GmbH, Stand 10.2021.
Keine Haftung für Druckfehler. Technische Änderungen vorbehalten.

Sicht- & Allwetterschutz

Dachfenster-Rollo mit Schienenführung

1. MONTAGE

Abb. 11b

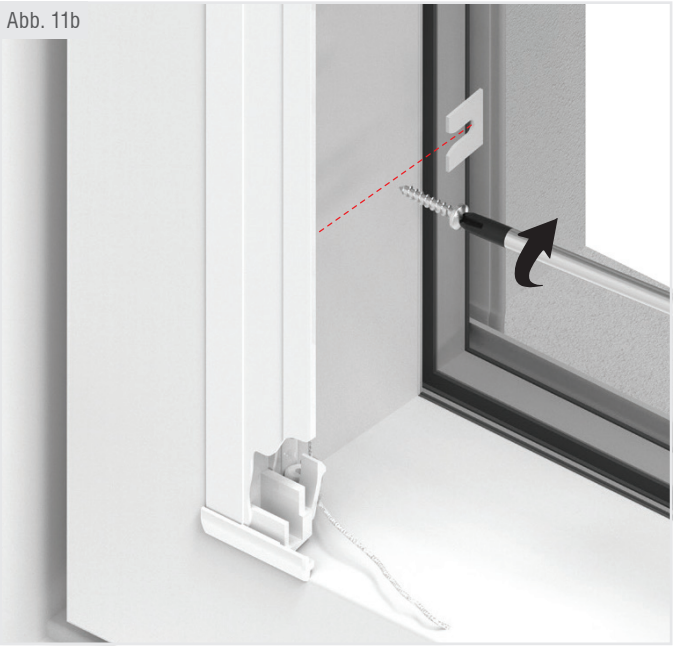

Abb. 11c

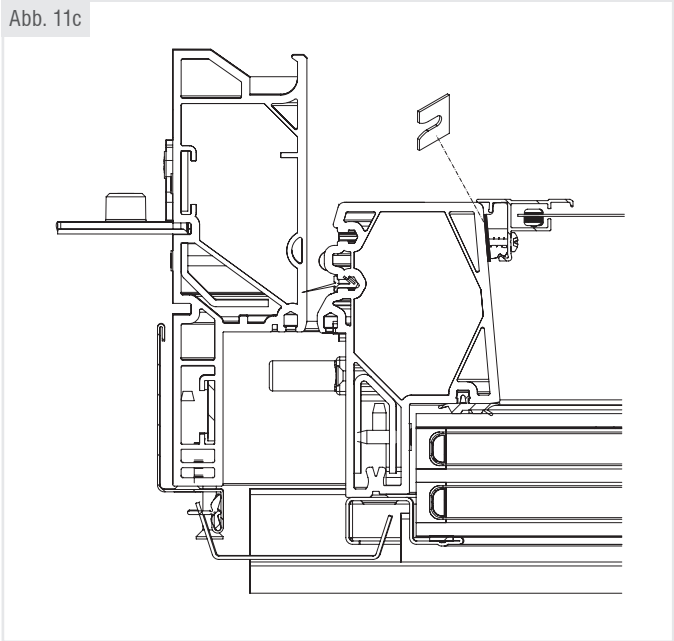

Abb. 11d

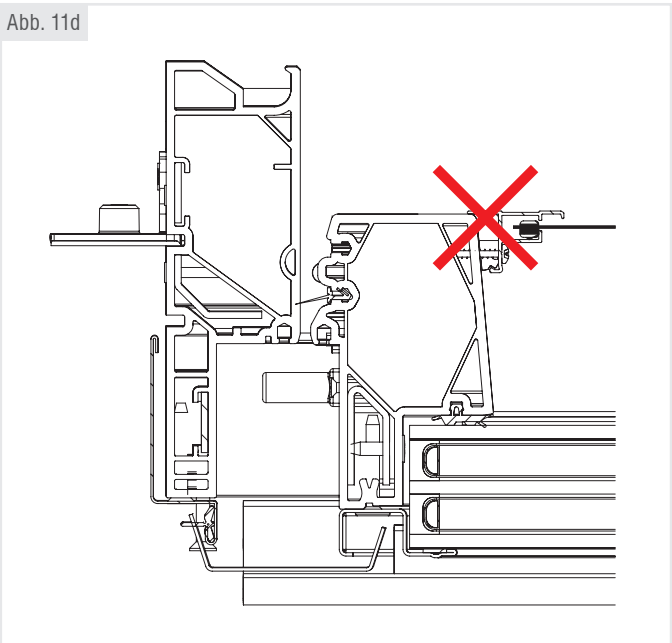

Abb. 12

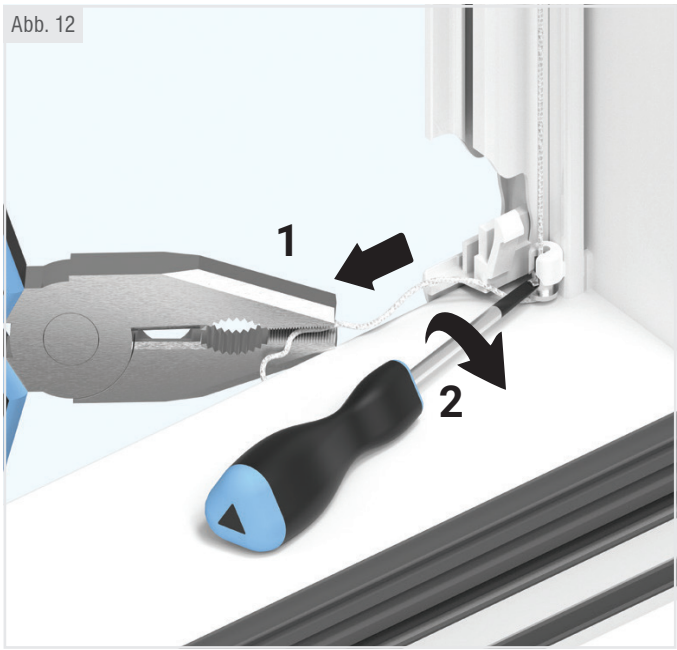

Copyright by Sicht- und Allwetterschutz BS GmbH, Stand 10.2021.
Keine Haftung für Druckfehler. Technische Änderungen vorbehalten.

Sicht- & Allwetterschutz