MINIKASSETTENROLLO 46

MONTAGEANLEITUNG

ROLLO:

Abb. 1

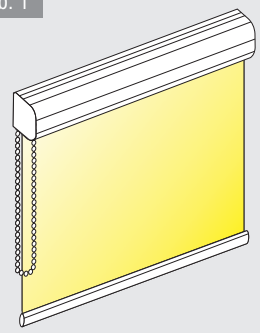

KASSETTE:

Abb. 2

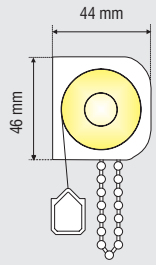

MONTAGE:

Zur erleichterung der Montage wird die Kassette in zwei Profilen geliefert.
Nehmen Sie diese bitte vorsichtig aus der Verpackung.
Achten Sie darauf, keine scharfkantigen Gegenstände zum Öffnen der Verpackung zu verwenden, die das Rollo beschädigen könnten.
Versuchen Sie bitte nicht den Behang abzuwickeln indem Sie die Kette bedienen, da der Behang so zerknittern könnte.

VOR DER MONTAGE:

Ermitteln Sie die Anzahl dermotwendigen Bohrungen. Diese sind vom Behang und dem Untergrund abhängig. Auf dem Basisprofil befindet sich eine Markierungslinie

Bitte die Ausrichtung des Rollos mit der Wasserwaage durchführen!

TEILE DER BEFESTIGUNG DES ROLLOS:

Abb. 3

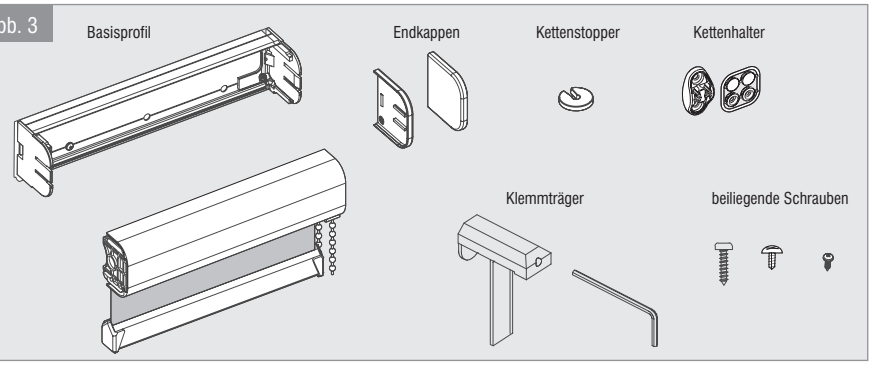

1. WAND- UND DECKENMONTAGE / MONTAGE DIREKT AM DENSTER - GESCHRAUBT:

Abb. 4

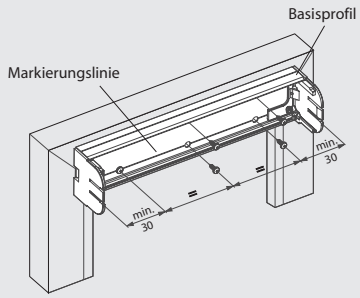

Abb. 4:
Halten Sie das Profil an den Montageort, markieren Sie die Borhlöcher und stellen Sie die Bohrungen her. Bei Laibungsmontage empfehlen wir die Verwendung von 6er Dübeln. Für Rigipswände bitte entsprechende Spezialdübel einsetzen. Auf Metall- oder Holzuntergründen können selbstschneidende Schrauben verwendet werden, so dass sie Bohrung des Untergrundes entfällt.

Abb. 5

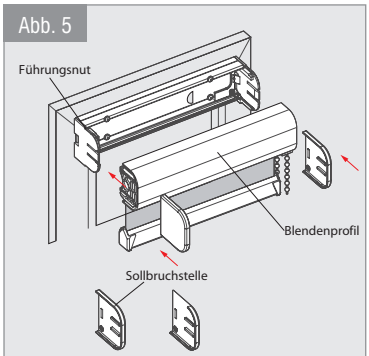

1. WAND- / DECKENMONTAGE:

Abb. 5:
Schieben Sie nun das Blendenprofil entlang der Führungsnut in das Basisprofil (die Lasche muss spürbar einrasten, evtl. einen Gummihammer verwenden). Dann die Profilentkappen an das Blendenprofil.

2. WANDMONTAGE - GEKLEBT:

Statt einer Schraubmontage kann das Rollo-Basisprofil mit Hilfe von doppelseitigem Klebeband (nicht im Lieferumfang enthalten) auch auf dem Fensterrahmen geklebt werden. Hierbei kann das Basisprofil schon vor der Montage mit dem Blendenprofil zusammengesetzt werden.

Markieren Sie die Bohrungen an der Decke und verfahren Sie danach wie Abb. 4 und Abb. 5.

KETTENSTOPPERMONTAGE:

Abb. a)

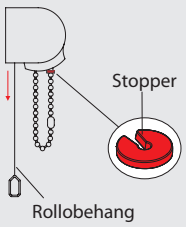

Abb. a):
Rollen Sie das Rollo ab und drücken den Stopper unterhalb der Endkappe in die Kette.

Copyright by SOLARMATIC®, Stand 08.2012. Keine Haftung für Druckfehler. Technische Änderungen vorbehalten.

MINIKASSETTENROLLO 46

3. KLEMMTRÄGERMONTAGE:

Abb. 6

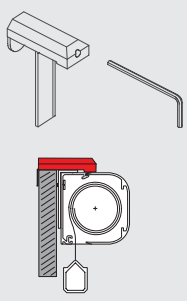

Abb. 7

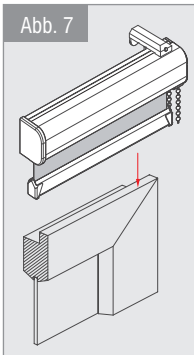

Abb. 8

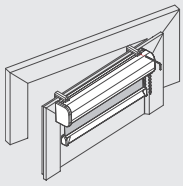

Abb. 7 - 9:
Befestigen Sie die Klemmträger am Fensterflügel mit dem beigefügten Inbusschlüssel.

Setzen Sie das Rollo in den Träger und ziehen Sie den Klemmträger mit Hilfe des Inbusschlüssels fest.

4. KETTENSTOPPERMONTAGE:

Abb. 9

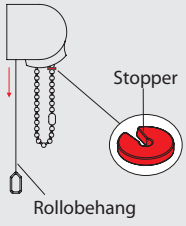

Abb. 9:
Rollen Sie das Rollo ab und drücken den Stopper unterhalb der Endkappe in die Kette.

5. DACHFENSTERMONTAGE:

Abb. 10

Abb. 11

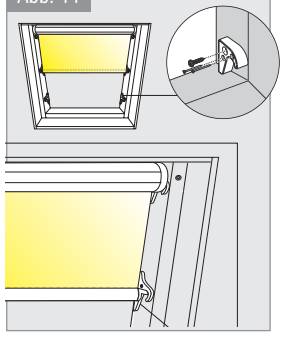

Abb. 10, 11:
Befolgen Sie bitte die Schritte der Abb. 4, 5, 9 .
Nur Deckenmontage möglich!

Setzen Sie anschließend die beigefügten Arretierungshaken (bei Laibungsmontage) / -halter (bei Wand- oder Laibungsmontage) an die gewünschten Haltepositionen.

TEILE BEFESTIGUNG SEILFÜHRUNG:

Abb. 12

6. MONTAGE DER SEILFÜHRUNG:

Abb. 13

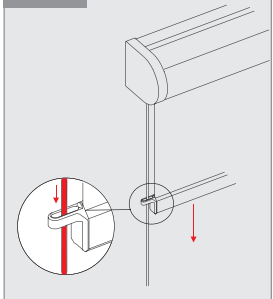

Abb. 13:
Rollobehang auf ein Drittel Höhe abrollen. Die Enden der vormontierten Seile durch die Ösen der Endkappe führen.

Lassen Sie das Rollo herunter und markieren Sie die untere Position der Seilführung auf dem Fensterflügel, der Laibung oder der Fensterbank. Das Seil sollte dabei mittig durch die Öse der Endkappe verlaufen.

6. MONTAGE DER SEILFÜHRUNG:

Abb. 14 mit Wandwinkel

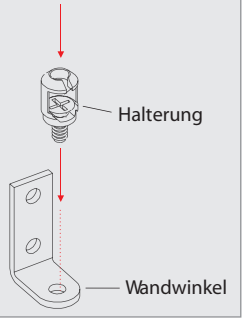

Abb. 15 mit Klemmträger

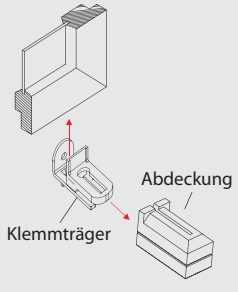

Abb. 14, 15:
Rollobehang auf gewünschte Endposition einstellen. Position der Wandwinkel (Abb. 14) bzw. Klemmträger (Abb. 15) bestimmen und an die gewünschte Stelle montieren.
Bei Klemmträgermontage (Abb. 15) die Abdeckung des Klemmträgers vorher entfernen.Anschließend befestigen Sie die Halterung am Wandwinkel (Abb. 14). Bei Montage auf die Fensterbank wird die Halterung direkt dort festgeschraubt - ohne Wandwinkel.
Bei der Klemmträgermontage (Abb. 15) wird die Halterung nicht benötigt.

Copyright by SOLARMATIC®, Stand 08.2012. Keine Haftung für Druckfehler. Technische Änderungen vorbehalten.

MINIKASSETTENROLLO 46

6. MONTAGE DER SEILFÜHRUNG:

Abb. 16

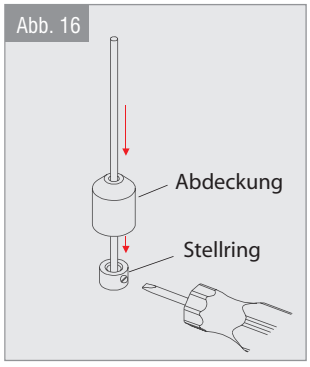

Abb. 16:
Erst die Abdekkung, dann den Stellring auf das Seil ziehen. Schrauben Sie den Stellring an der gewünschten Position am unteren Seilende locker an.

Abb. 17

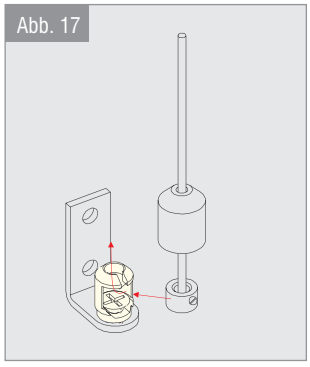

Abb. 18

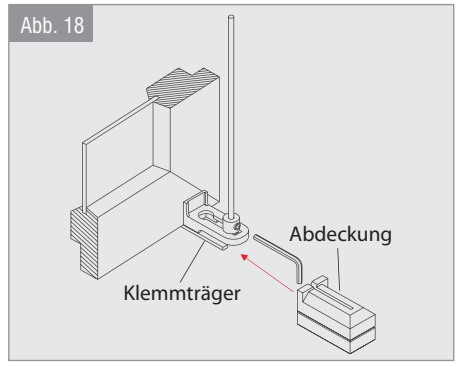

6. MONTAGE DER SEILFÜHRUNG:

Abb. 17, 18:
Hängen Sie das Seil mit dem Stellring in die Halterung
(Abb.17) bzw. in den Klemmträger (Abb. 18) ein. Kürzen Sie das Seil auf die gewünschte Länge. Durch verschieben des Stellringes korrigieren Sie die Seilspannung. Ziehen Sie den Stellring mit Hilfe des Inbusschlüssels fest. Bei der Klemmträgervariante schieben Sie anschließend die Abdekkung auf (Abb. 18).

7. MONTAGE PROFILFÜHRUNG / MITTELPROFIL (30X19):

Bei Rahmen- bzw. Flügelmontage muss die Auflagefläche mindestens **11 mm** betragen.
Ermitteln Sie die Anzahl der notwendigen Bohrungen, mindestens jedoch drei. Die beiden äußeren Bohrungen sollten zum Profilende einen Abstand von ca. **30 mm** haben.

Abb. 19

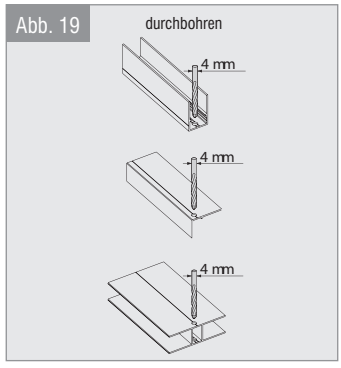

7. MONTAGE PROFILFÜHRUNG / MITTELPROFIL (30X19):

Abb. 20

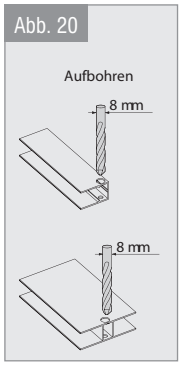

Abb. 21

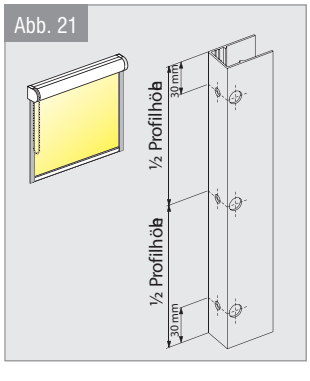

Abb. 19 - 21 :
Markieren Sie die zu bohrenden Stellen, körnen gegebenfalls vor und durchbohren mit einem Metallbohrer (4 mm Durchmesser) das Profil. Bei Wand- / Flügelmontage durchboren Sie bitte beide Schenkel des Profils. Die Bohrungen, die in den Raum zeigen, bohren Sie bitte mit einem 8 mm Metallbohrer auf.
- Bei Fensterflügelmontage können Sie mit selbstschneiden den Schrauben arbeiten (gegebenenfalls vorbohren).
- Für die Wandmontage empfehlen wir 6er Dübel (bitte verwenden Sie Senkkopfschrauben, um Behang und Fallstab nicht zu behindern).

7. MONTAGE PROFILFÜHRUNG / MITTELPROFIL (30X19):

Abb. 22

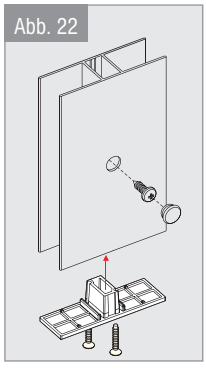

Abb. 23

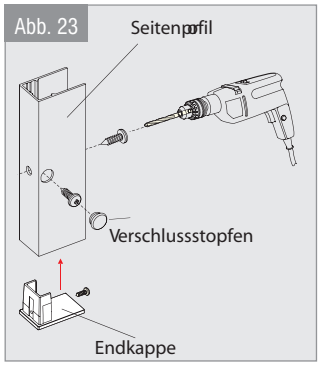

Abb. 24

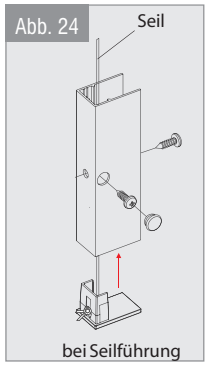

Abb. 22 - 24:
Schrauben Sie die Profilführung fest. Dann verschließen Sie (bei Wand- und Flügelmontage) die 8 mm Bohrung mit dem beiliegenden Verschlussstopfen.
Setzen Sie anschließend die Endkappe auf das Profil.

Bei Seilführung Endkappen durch Spannung der Schnur auf die Profile setzen (siehe Abb. 23).

Copyright by SOLARMATIC®, Stand 08.2012. Keine Haftung für Druckfehler. Technische Änderungen vorbehalten.

MINIKASSETTENROLLO 46

8. MONTAGE EINFALLPROFIL:

Abb. 25

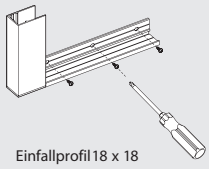

Abb. 26

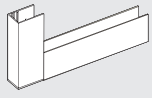

Abb. 25, 26:
Verfahren Sie bei der Montage bitte wie Abb. 20 - 25
Fall das Bohren am Fenster nicht erwünscht ist, empfehlen wir die Montage mit unserem Spezialklebeband (bis 80° C dauerhaft und bis 120° C kurzzeitig temperaturbeständig - nicht im Lieferumfang enthalten!).
Bitte reinigen Sie die zu klebenden Oberflächen sorgfältig mit Spiritus und kleben das Klebeband auf die Profilführung. Streichen Sie über die Schutzfolie um eventuelle Luftblasen zu entfernen.
Ziehen Sie die Schutzfolie ab und pressen das Profil fest an den Montageort. Die Haftbarkeit idt vom Untergrund abhängig.

TEILE BEFESTIGUNG MULTISTOP:

Abb. 27

9. MONTAGE MULTISTOP-ANLAGE:

Abb. 28

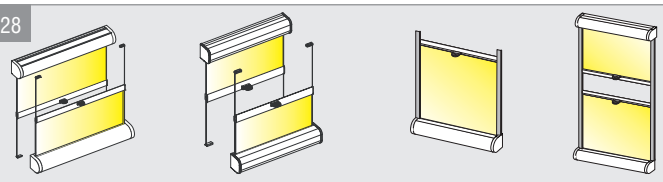

Sie können das Rollo wahlweise von oben nach unten, schräg oder von unten nach oben montieren bzw. bedienen. Es bleibt in jeder beliebigen Position stehen.
Auch die Kombination von zwei Rollos (z.B. Sicht - / Blendschutz oben und Blackoutbehang unten) ist problemlos möglich.

9. MONTAGE MULTISTOP-ANLAGE:

Abb. 29

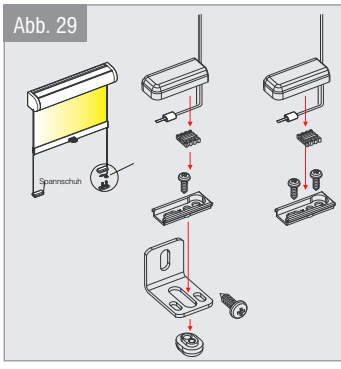

Abb. 29
Lassen Sie das Rollo herunterunter und markieren Sie die Position der Spannschuhbefestigung. Schrauben Sie das Halteplättchen an. und setzen Sie alle Teile wie in Abb. 29 ineinander.

Abb. 30

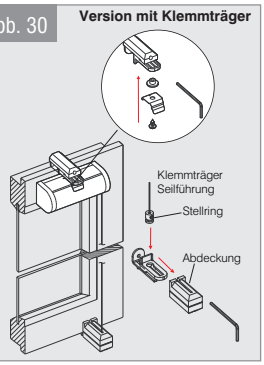

Abb. 30:
Befestigen Sie den Clip am Klemmträger (oben). Dazu das Gleitstück in die Aufnahme des Klemmträgers legen und den Clip festschrauben. Dann die Kassette einclipsen. Befestigen Sie danach den Klemmträger (unten) auf dem Fensterflügel.

9. MONTAGE MULTISTOP-ANLAGE:

Abb. 31

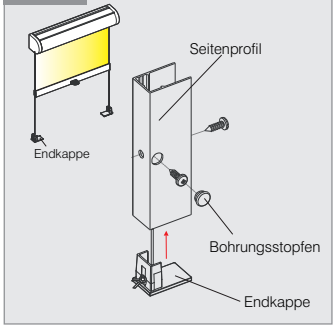

Abb. 31:
Verfahren Sie mit den Profilen wie in Abb. 19 - 24. Die Profile müssen parallel zueinander verlaufen, im rechten Winkel zur Kassette. Endkappen durch Spannung der Schnur auf die Profile aufsetzen.

10. PFLEGEHINWEISE:

Bei leichten Verschmutzungen, die Kunsstoffteile des Rollos mit einem feuchten Tuch reinigen

Copyright by SOLARMATIC®, Stand 08.2012. Keine Haftung für Druckfehler. Technische Änderungen vorbehalten.