INNENROLLO

TECHNISCHE INFORMATIONEN TYP IR-116 SEILFÜHRUNG

© Copyright by
SOLARMATIC-Sonnenschutz GmbH

Inhaltsverzeichnis

1. Inhaltsverzeichnis
2. Überblick
3. Systemoptionen
4. Fallprofil
5. Abmessungen
6. Halter
7. Spannwinkel

Innenrollo Typ IR-116-S

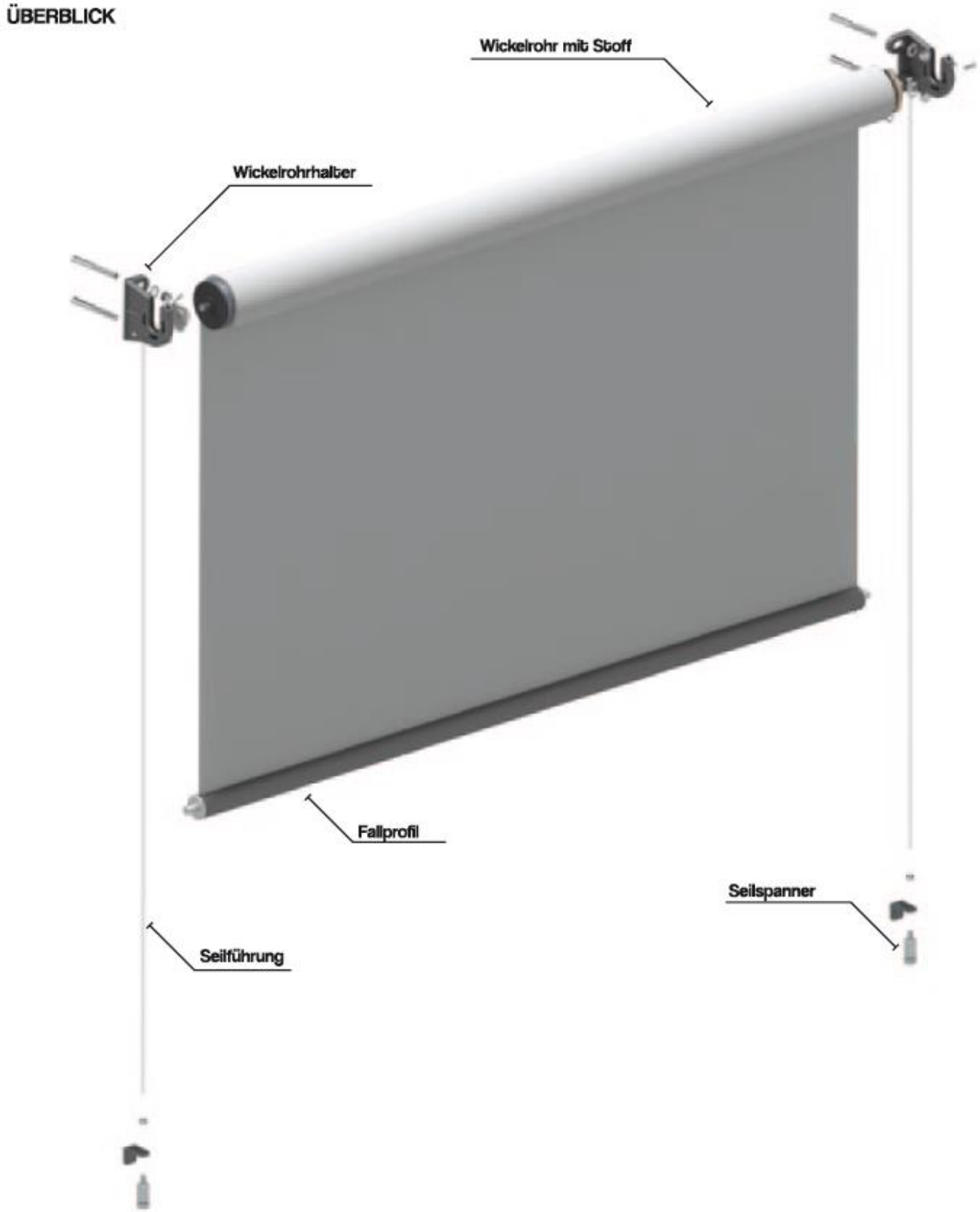

Innenrollo Typ IR-116-S

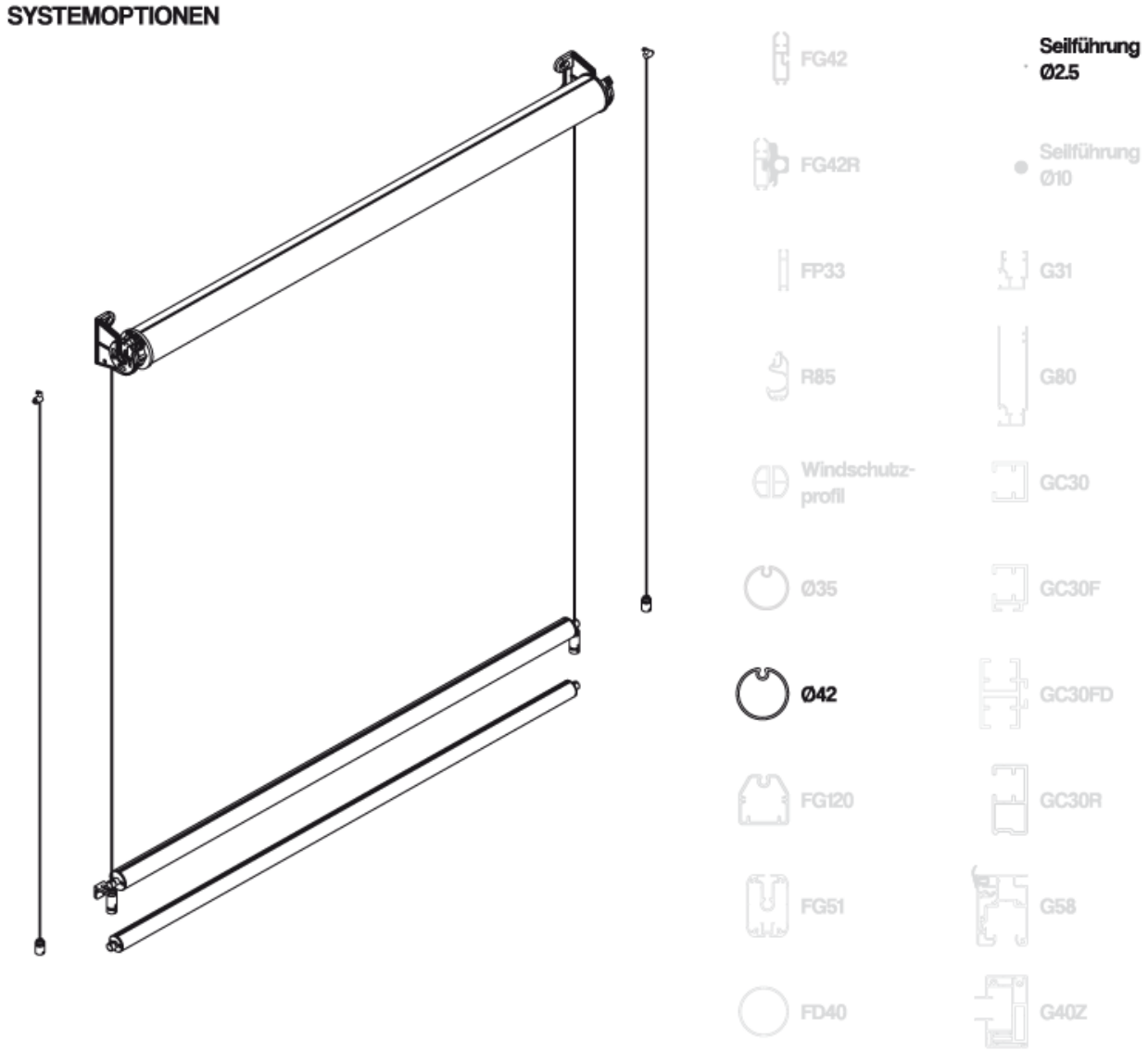

Innenrollo Typ IR-116-S

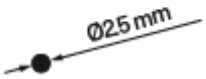

Seilführung
Ø2.5 mm

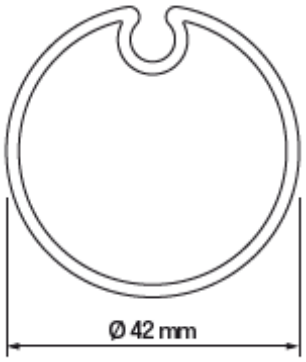

Fallprofil
Ø42

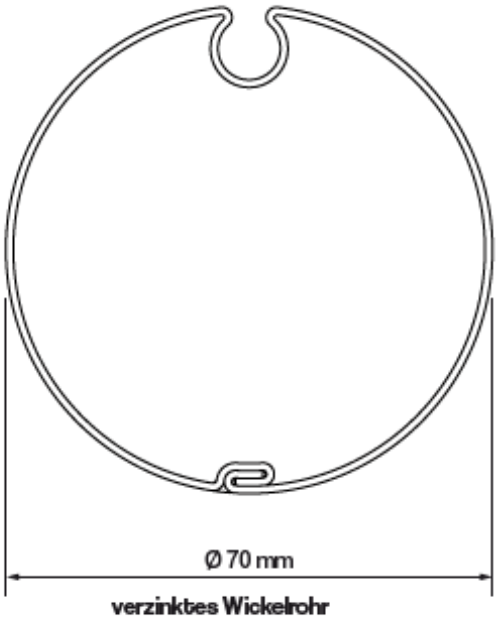

verzinktes Wickelrohr

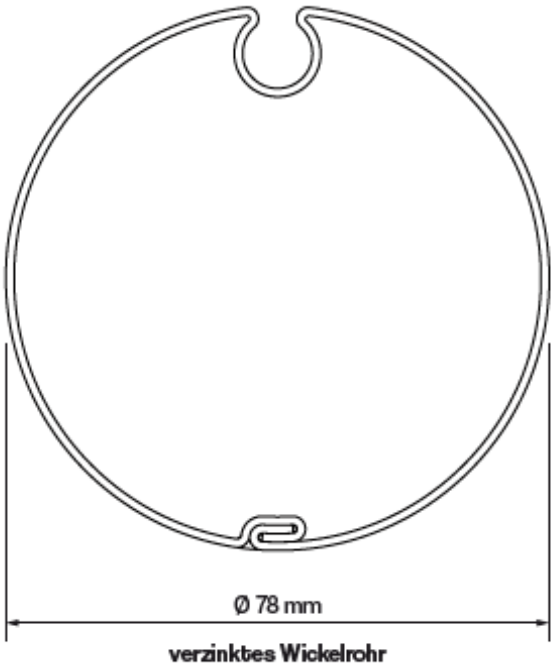

verzinktes Wickelrohr

Innenrollo Typ IR-116-S

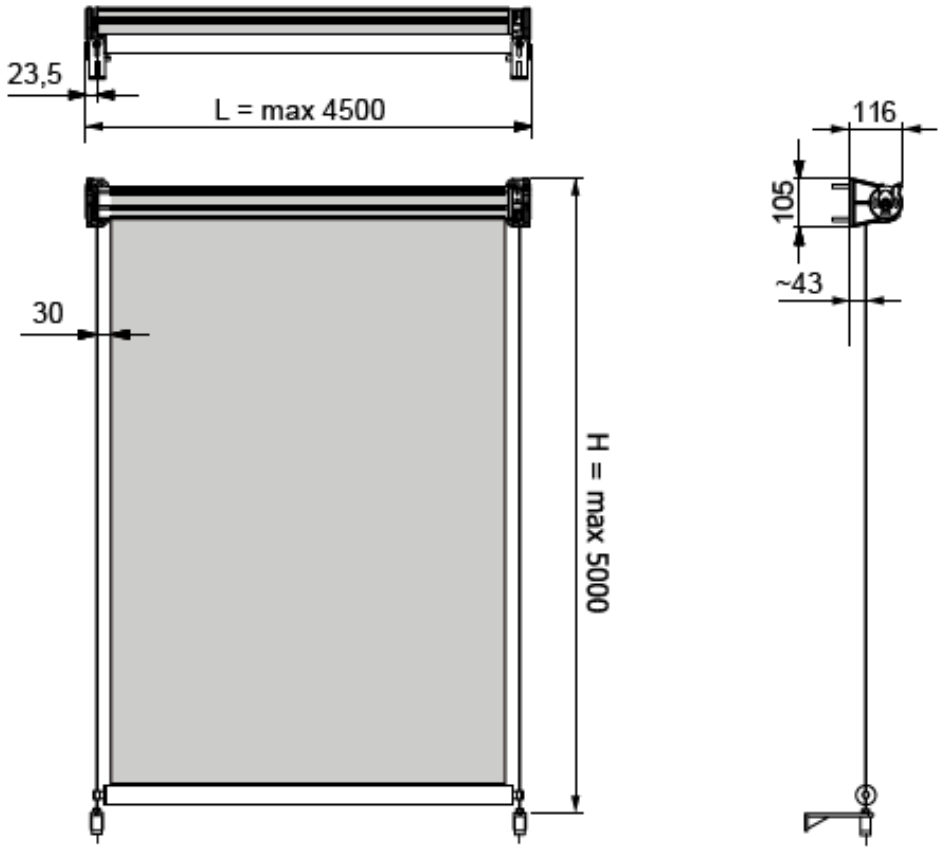

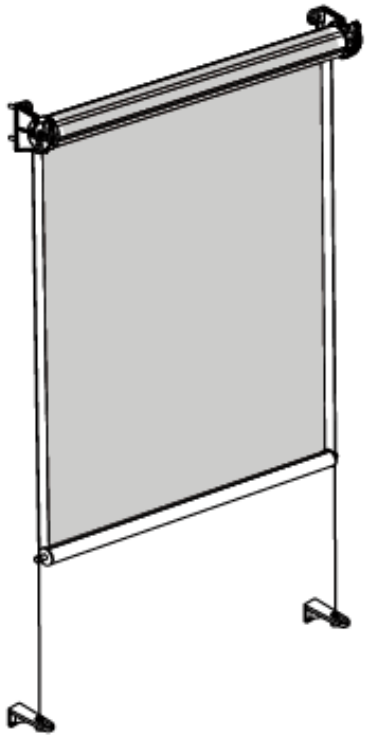

Max. Abmessungen für die Außenmontage sind 3000 mm x 3000 mm

Max. Abmessungen für die Innenmontage sind 4500 mm x 5000 mm

Innenrollo Typ IR-116-S

UNIVERSELLER HALTER - FÜR DIE DECKEN- ODER WANDMONTAGE

Bei Deckenmontage ist die Anwendung einer Seilführung möglich.

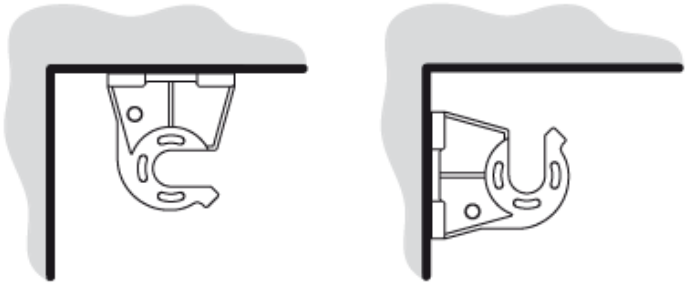

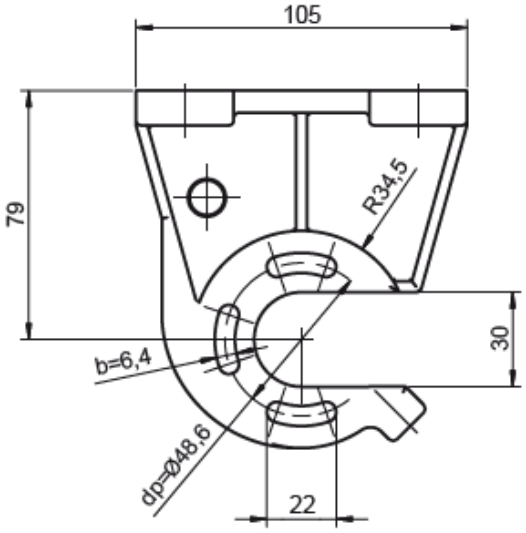

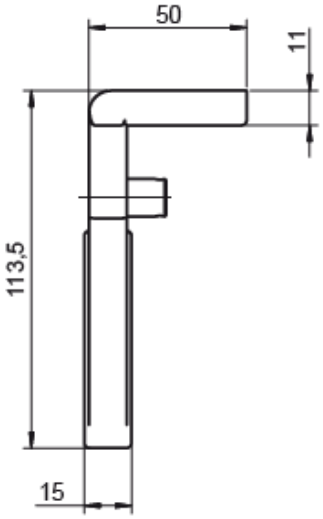

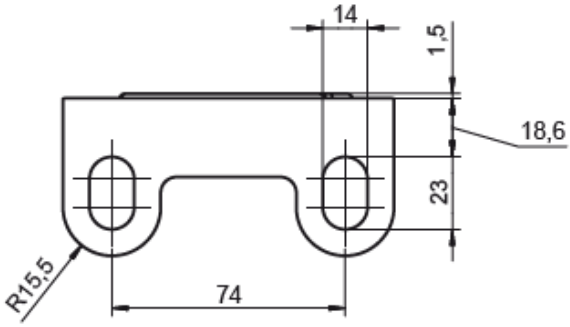

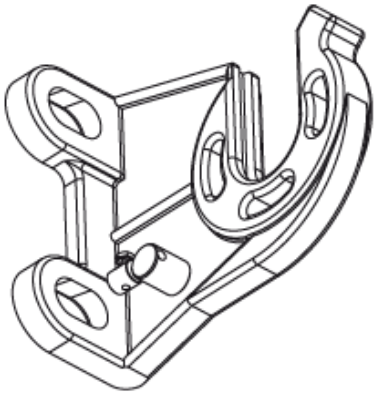

Innenrollo Typ IR-116-S

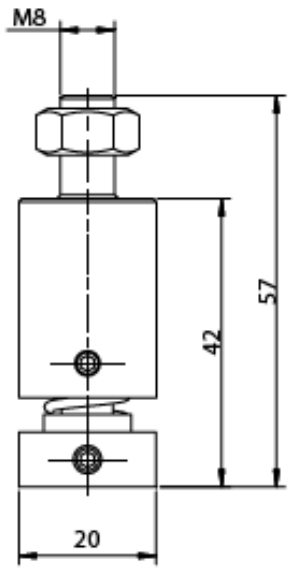

Seilspanner - Fassadenmontage

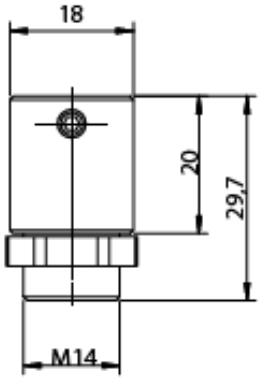

Seilspanner - Bodenmontage

Spannwinkel sind in folgenden Größen erhältlich:

A	B	C
15mm*	36mm*	46mm
29mm	50mm	60mm
55mm	76mm	86mm
83mm	104mm	114mm
111mm*	132mm*	142mm
139mm*	160mm*	170mm
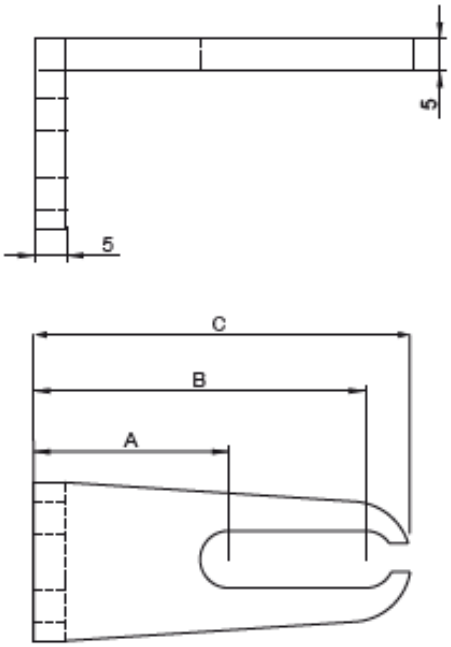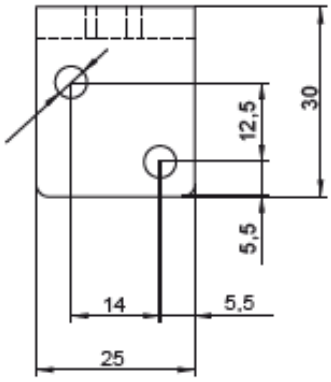
* auf Bestellung, längere Produktionszeit.