INNENROLLO

TECHNISCHE INFORMATIONEN TYP IR-108

© Copyright by
SOLARMATIC-Sonnenschutz GmbH

Inhaltsverzeichnis

1. Inhaltsverzeichnis
2. Überblick
3. Systemoptionen
4. Fallprofil
5. Halter
6. Wand- und Deckenmontage

Innenrollo Typ IR-108 seilgeführt

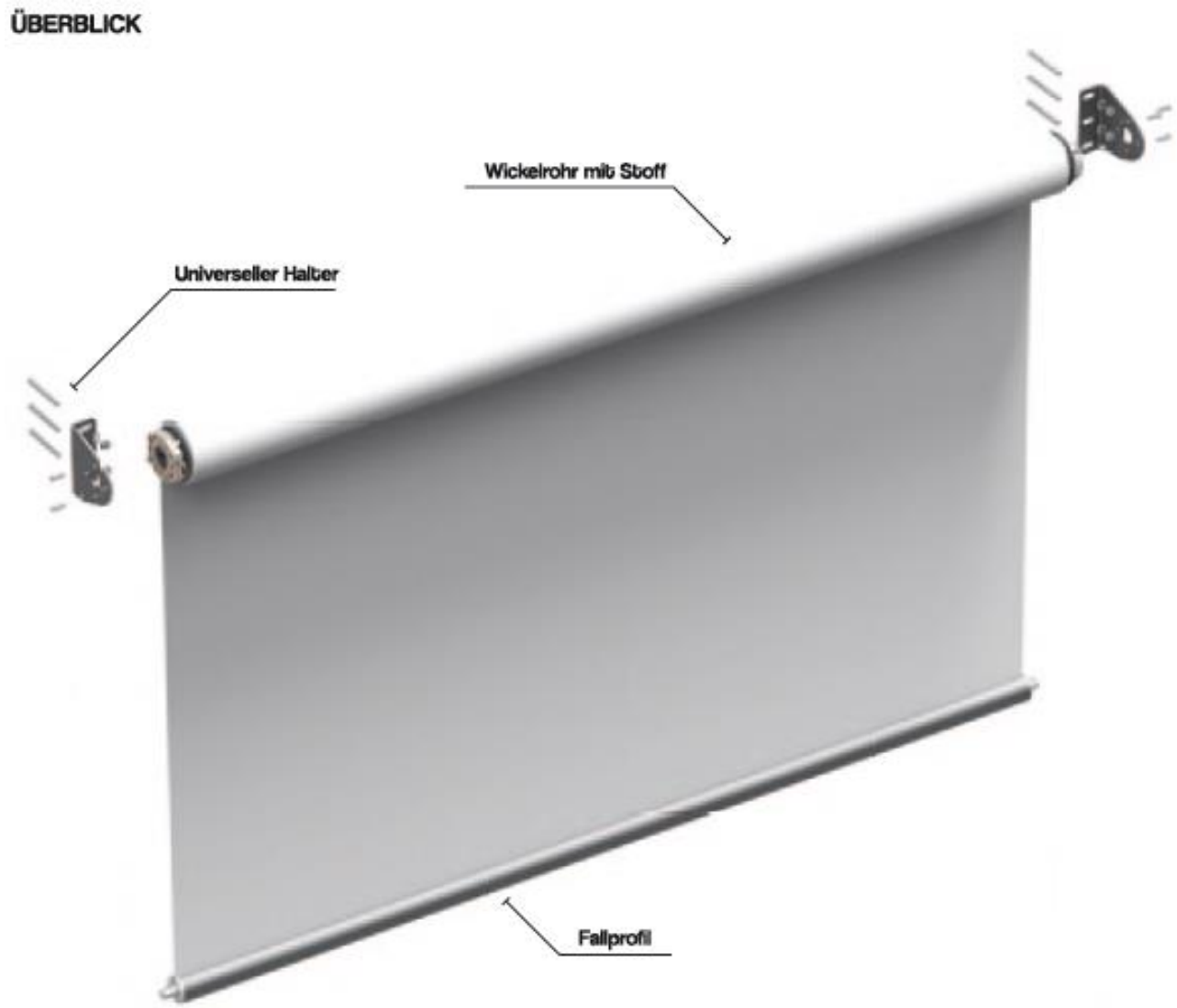

Innenrollo Typ IR-108 seilgeführt

SYSTEMOPTIONEN

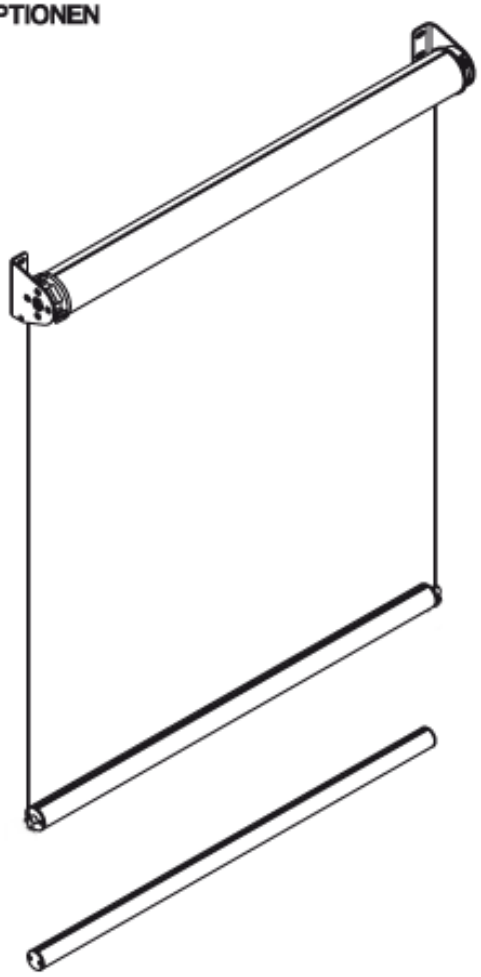

Innenrollo Typ IR-108 seilgeführt

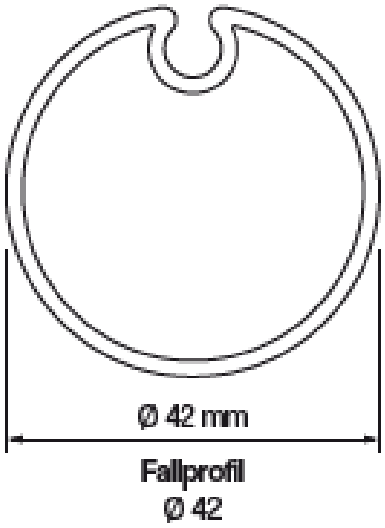

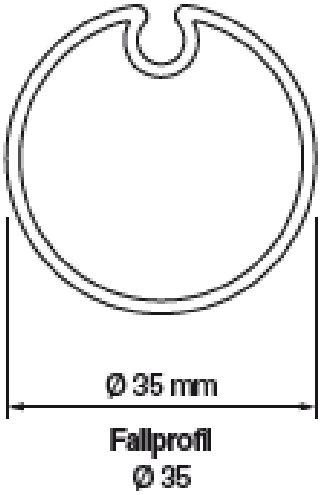

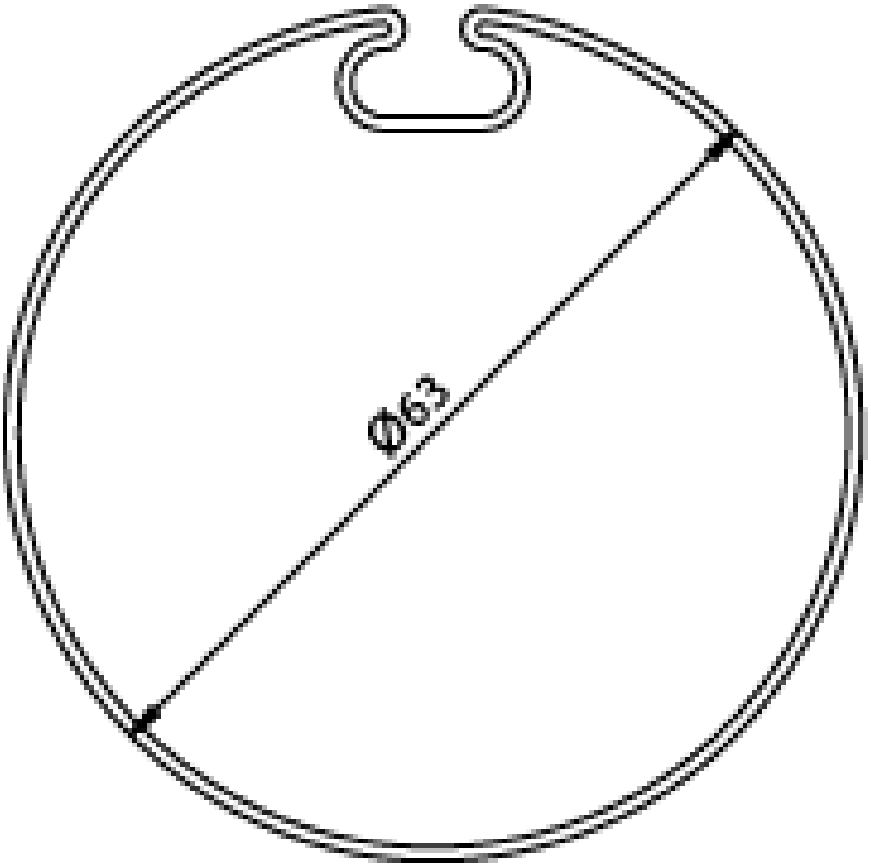

Alu-Wickelrohr Ø63 (Für Kettenantrieb)

Innenrollo Typ IR-108 seilgeführt

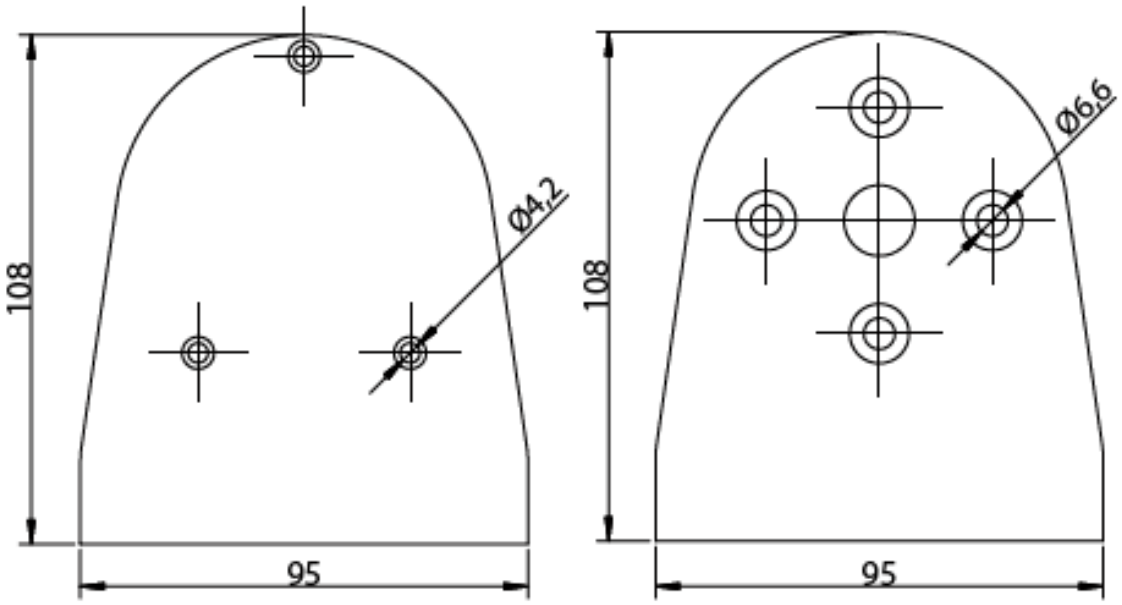

Universeller Halter für Kettenantrieb.
Antriebsseite/ Lagerseite

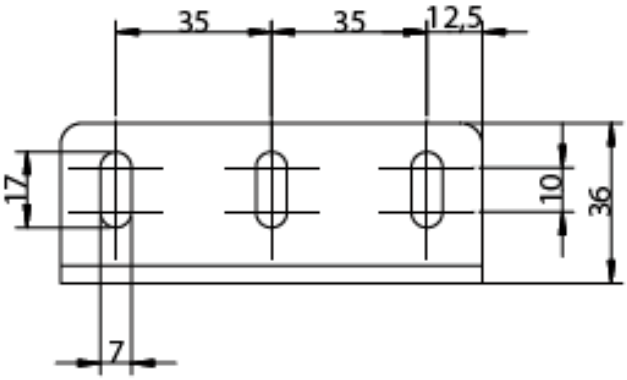
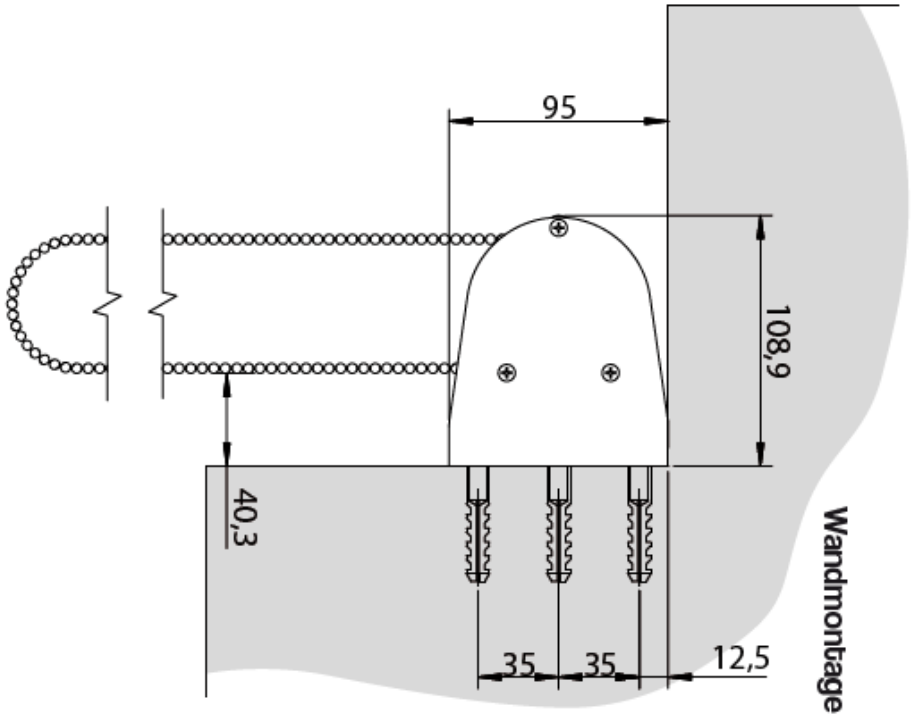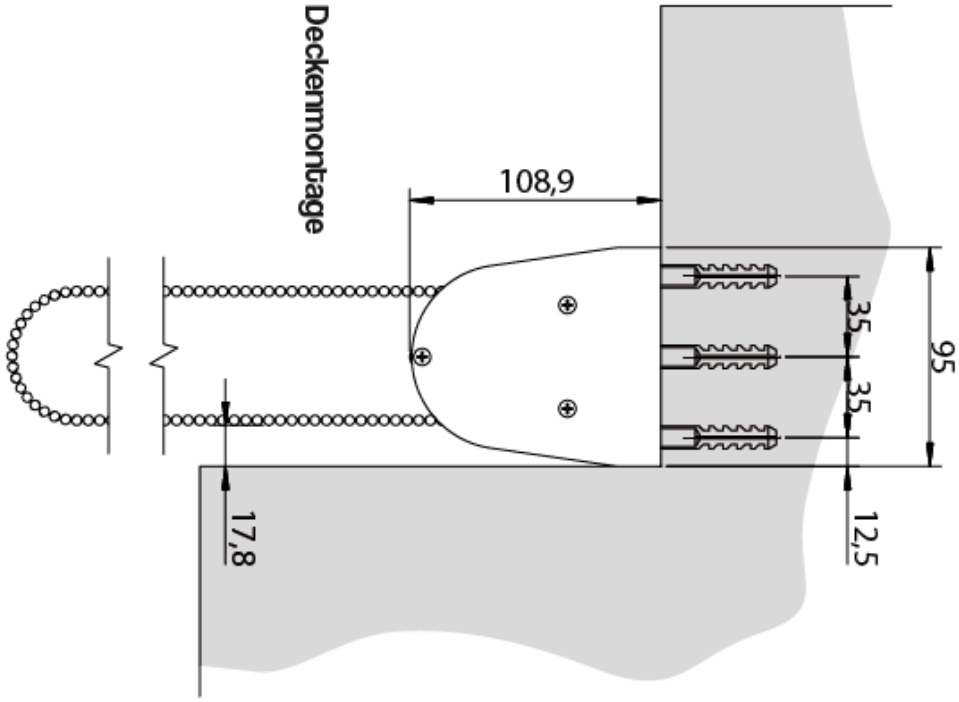
Innenrollo Typ IR-108 seilgeführt